REP *MARK*	DESIGNATION *DESIGNATION*	MATIERE (AFNOR) *MATERIAL (ASTM/AISI)*
6	Filtre *Screen*	Acier inox Z 2 CN18.10 *Stainless steel AISI 304L*
5	Siège / Portée d'étanchéité *Seat / Tightness-seating*	Acier inox Z8 CF17 *Stainless steel AISI 430*
4	Boulonnerie *Bolting*	Acier classe 10/9 *Steel A193 Gr.B7/ A 194 Gr.2H*
3	Joint *Gasket*	Graphite *Graphite*
2	Couvercle *Cover*	Acier A 480 CP-M *Steel A 216 WCB*
1	Corps *Body*	Acier A 480 CP-M *Steel A 216 WCB*

REFERENCES – *REFERENCES*

Les nuances ASTM/AISI ne figurent qu'à titre indicatif – *ASTM/AISI materials are not contractual*
Construction – *Construction :* –
Raccordement – *Connection :* Brides ISO PN25, type 21-B, NFE 29.203 (07/89)
Classe de pression – *Pressure class :* ISO PN25
Essais – *Testing :* NFE 29.311 (06/82)
Courbe pression / T°C – *Pressure / T°C curve :* NFE 29.005 (91), ISO 7005-1 (04/92)

OPTIONS – *OPTIONS*

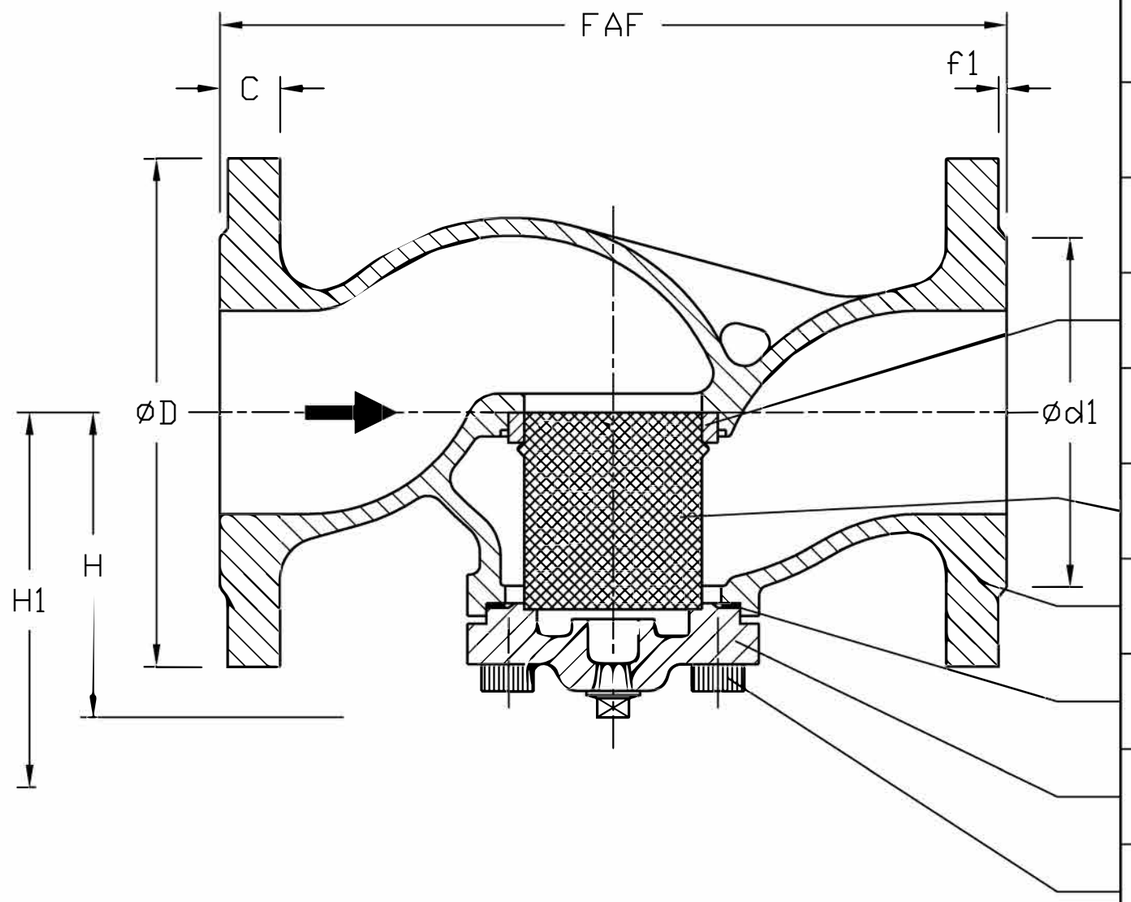

DN		200						
Catégorie suivant DESP – *Type in accordance with PED :* 97/23/CE		C3						
FAF	mm	600						
øD/C	mm	360/30						
Nbr/øTrou/øPerçage *Nbr/øHole/øDrilling*	mm	12/26/310						
ød1/f1	mm	278/3						
H	mm	250						
H1 (Démontage) *(Dismantling)*	mm	315						
Masse – *Weight*	kg	115						

Indice *Index*	Date *Date*	Rédigé *Issued by*	Vérifié *Checked by*	Approuvé *Approved by*	Objet de la modification *Modification object*
A	30.07.03	C. Longuet	A. Lairault	–	Etablissement du plan/First issue

Titre – *Title*: FILTRE A TAMIS *"Purfix" STRAINER*

Figure – *Figure*: 4892 07

Orifice – *Orifice*: 200

Toute reproduction est interdite, sans l'autorisation de SNRI

Technor SNRI

ROBIVAL Robival