REP *MARK*	DESIGNATION *DESIGNATION*	MATIERE (AFNOR) *MATERIAL (ASTM/AISI)*
86	Bouchon (+ Joint métalloplastique) *Plug (+ Elastic metallic gasket)*	Acier S 300Pb *Steel A 29 Gr 12L14*
85	Tamis (Perforation ø0,8 mm) *Screen (Perforation ø0,8 mm)*	Acier inox Z2 CN1810 *Stainless steel AISI 304L*
7	Joint corps/chapeau *Body/bonnet gasket*	P T F E *P T F E*
6	Boulonnerie corps/chapeau *Body/bonnet bolting*	Acier classe 10/9 *Steel A193 Gr.B7/A194 Gr.2H*
4	Siège/Portage *Seat/Seating face*	Acier inox Z20 C13 *Stainless steel AISI 420*
2	Chapeau *Bonnet*	Fonte FGS 400-15 *Cast Iron A 536 Gr 60.40.18*
1	Corps *Body*	Fonte FGS 400-15 *Cast Iron A 536 Gr 60.40.18*

REFERENCES – *REFERENCES*

Les nuances ASTM/AISI ne figurent qu'à titre indicatif – *ASTM/AISI materials are not contractual*
Construction – *Construction :* –
Raccordement – *Connection :* Filetages Métriques extérieurs pour raccordement par joint plat
Limites d'emploi – *Limit use :* NFE 29.006 (07/83)
Essais – *Testing :* NFE 29.311 (06/82), taux d'étanchéité 2
Courbe pression / T°C – *Pressure / T°C curve :* NFE 29.006 (07/83)

OPTIONS – *OPTIONS*

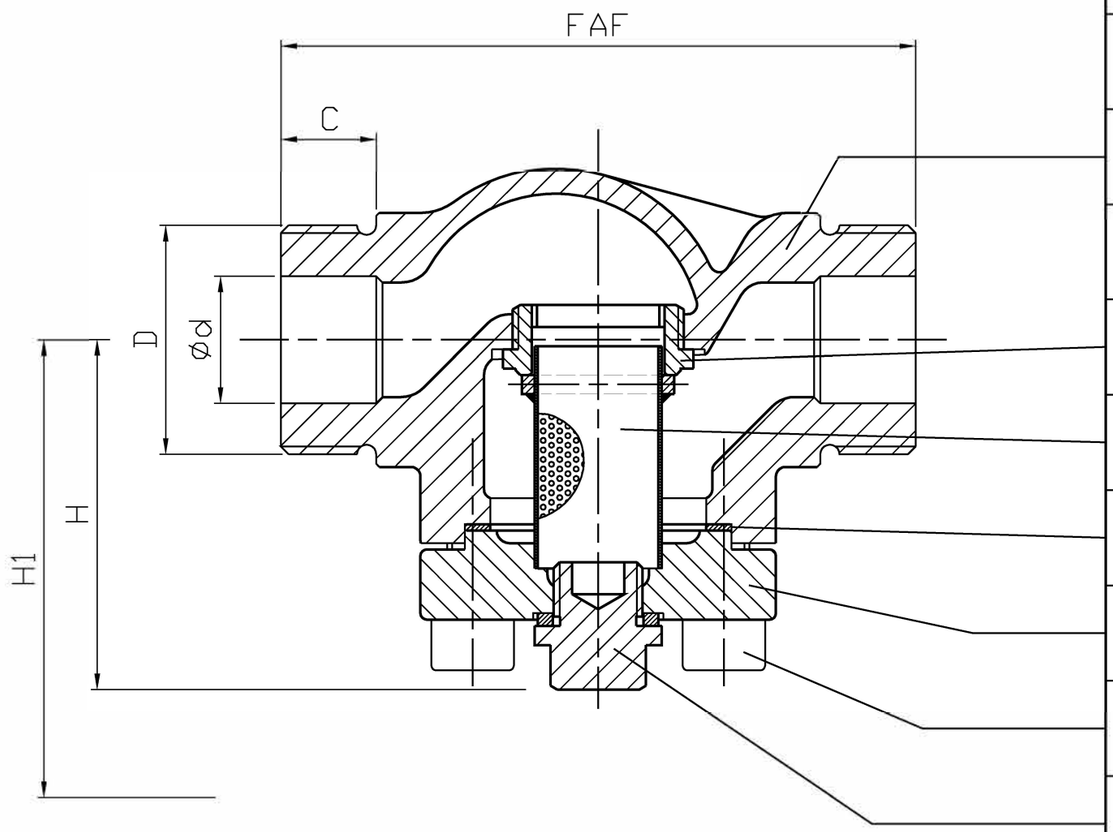

DN	20
Catégorie suivant DESP – *Type in accordance with PED :* 97/23/CE	art. 3.3
FAF mm	100
D mm	M36x2
C mm	15
ø d mm	20
H mm	55
H1 (démontage) mm	72
Masse – *Weight* kg	1

Indice *Index*	Date *Date*	Rédigé *Issued by*	Vérifié *Checked by*	Approuvé *Approved by*	Objet de la modification *Modification object*
A	02.07.03	A.Mousnier	A. Lairault	D. Dunoyer	Etablissement du plan

Titre – *Title*: FILTRE A TAMIS *"Purfix" ISO PN25 SCREEN FILTER*

Figure – *Figure*: 4884 98

Orifice – *Orifice*: 20

Toute reproduction est interdite, sans l'autorisation de SNRI

MICHELIN

SNRI Technor

ROBIVAL Robival