REP *MARK*	DESIGNATION *DESIGNATION*	MATIERE (AFNOR) *MATERIAL (ASTM/AISI)*
4	Siège/Portage *Seat/Seating face*	Acier inox Z30 C13 *Stainless steel AISI 420*
3	Obturateur/Portage *Disc/Disc face*	Acier inox Z20 C13 *Stainless steel AISI 420*
2	Chapeau *Bonnet*	Acier P 295GH *Steel A 515 Gr.70*
1	Corps *Body*	Acier A 48 CP *Steel A 515 Gr 70*

REFERENCES – *REFERENCES*

Les nuances ASTM/AISI ne figurent qu'à titre indicatif – *ASTM/AISI materials are not contractual*
Construction – *Construction :* –
Raccordement – *Connection :* Manchons taraudés gaz suivant NFE 03.005 (12/81)
Limites d'emploi – *Limit use :* 320 bars/110°C – 230 bars/300°C
Essais – *Testing :* NFE 29.311 (06/82), taux d'étanchéité 2
Courbe pression / T°C – *Pressure / T°C curve :* NFE 29.005 (91), ISO 7005-1 (04/92)

OPTIONS – *OPTIONS*

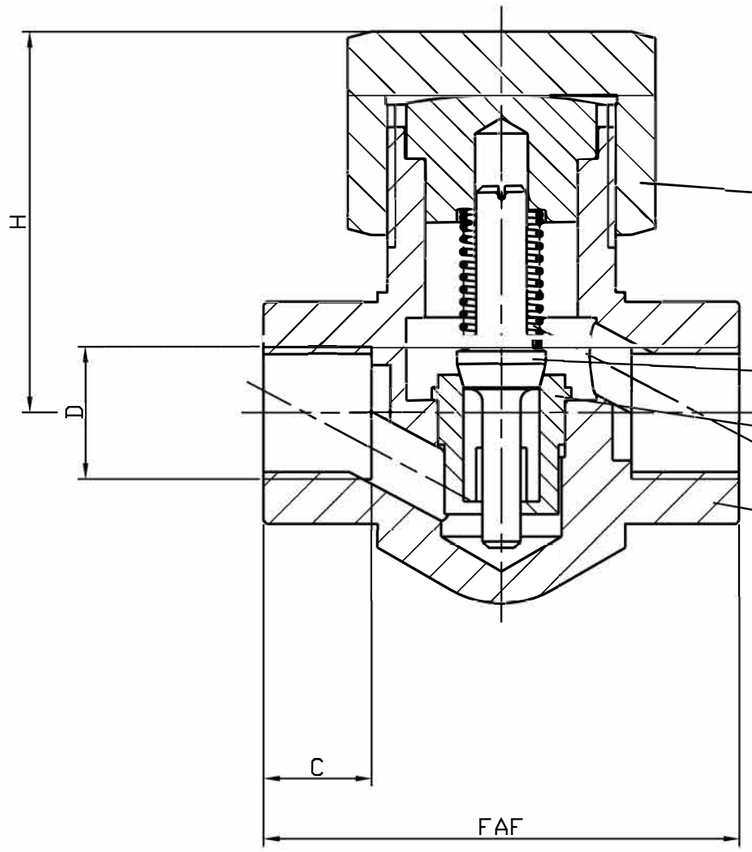

DN		8	10	15
Catégorie suivant DESP – *Type in accordance with PED :* 97/23/CE		art. 3.3	art. 3.3	art. 3.3
FAF	mm	50	55	75
ØD	mm	8x13	12x17	15x21
C	mm	11	12	17
H (Ouvert) *(Opened)*	mm	45	50	60
Masse – *Weight*	kg	0,3	0,5	1

Indice *Index*	Date *Date*	Rédigé *Issued by*	Vérifié *Checked by*	Approuvé *Approved by*	Objet de la modification *Modification object*
A	14.10.02	C. Longuet	A. Lairault	D. Dunoyer	Etablissement du plan/First issue

Titre–*Title*: CLAPET DE NON RETOUR A LEVEE VERTICALE *"Stimclap"* *LIFT CHECK VALVE*

Figure – *Figure*: 4220 07

Orifice – *Orifice*: 8 à 15

Toute reproduction est interdite, sans l'autorisation de SNRI

–

Technor SNRI

ROBIVAL Robival