VANNE A OPERCULE CAOUTCHOUC NF PN10/16 F4 FSH-FAH 0°GATE

REF. 186-187

RAL GSK

ISO 9001:2008 BUREAU VERITAS Certification

CERTIFIÉ PAR CSTB NF ROBINETTERIE-FONTAINERIE HYDRAULIQUE

ATTESTATION DE CONFORMITÉ SANITAIRE ACS

CE

Certificat 3.1

Dimensions :	DN 40 au DN 300
Raccordement :	A brides PN10/16
Température Mini :	- 20°C
Température Maxi :	+ 70°C
Pression Maxi :	16 Bars
Caractéristiques :	Tige non montante Fermeture sens horaire ou antihoraire Patins de glissement
Matière :	Corps Fonte Ductile EN GJS-400-15

VANNE A OPERCULE CAOUTCHOUC NF PN10/16 F4 FSH-FAH 0°GATE

REF. 186-187

CARACTERISTIQUES :

- Passage total et intégral
- Tige non montante inox avec filetage forgé
- Fermeture sens horaire ou antihoraire
- Patins de glissement (facilitant le coulissement de l'opercule)
- Opercule fonte entièrement revêtu EPDM
- Absence de zones de rétention
- Talon de positionnement
- Joint de chapeau pleins trous en EPDM
- Protection de vis de chapeau
- Etanchéité par triple joints toriques EPDM
- Boite à joint démontage sous pression
- Revêtement anticorrosion époxy couleur RAL 5005 épaisseur 250 µm certifié GSK
- Pare poussière sur la tige
- A brides R.F. PN10/16

Boite à joints avec sécurité contre le desserrage intempestif et protection par un joint pare poussière

Double roulements à billes sur la tige avec effet dans l'axe horizontal et vertical

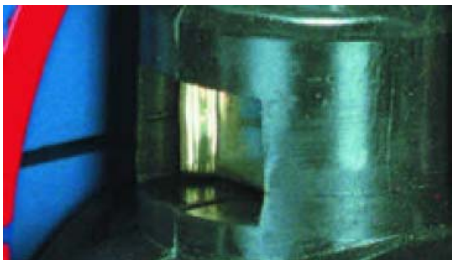

Ecrou d'opercule interchangeable

UTILISATION :

- Pour réseaux d'adduction d'eau, assainissement, traitement des eaux et irrigation, eau potable
- Température mini et maxi admissible Ts : - 20°C à + 70°C
- Pression maxi admissible Ps : 16 bars

VANNE A OPERCULE CAOUTCHOUC NF PN10/16 F4 FSH-FAH 0°GATE

REF. 186-187

DIAGRAMME PERTES DE CHARGES :

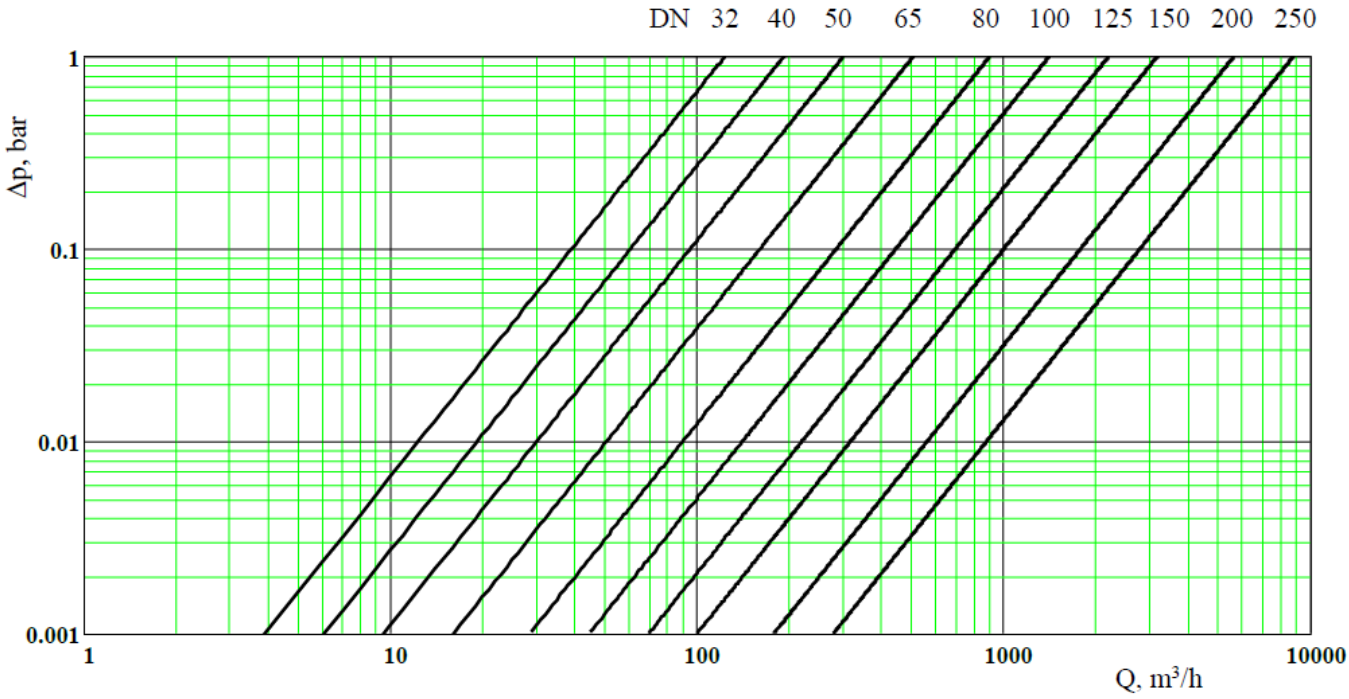

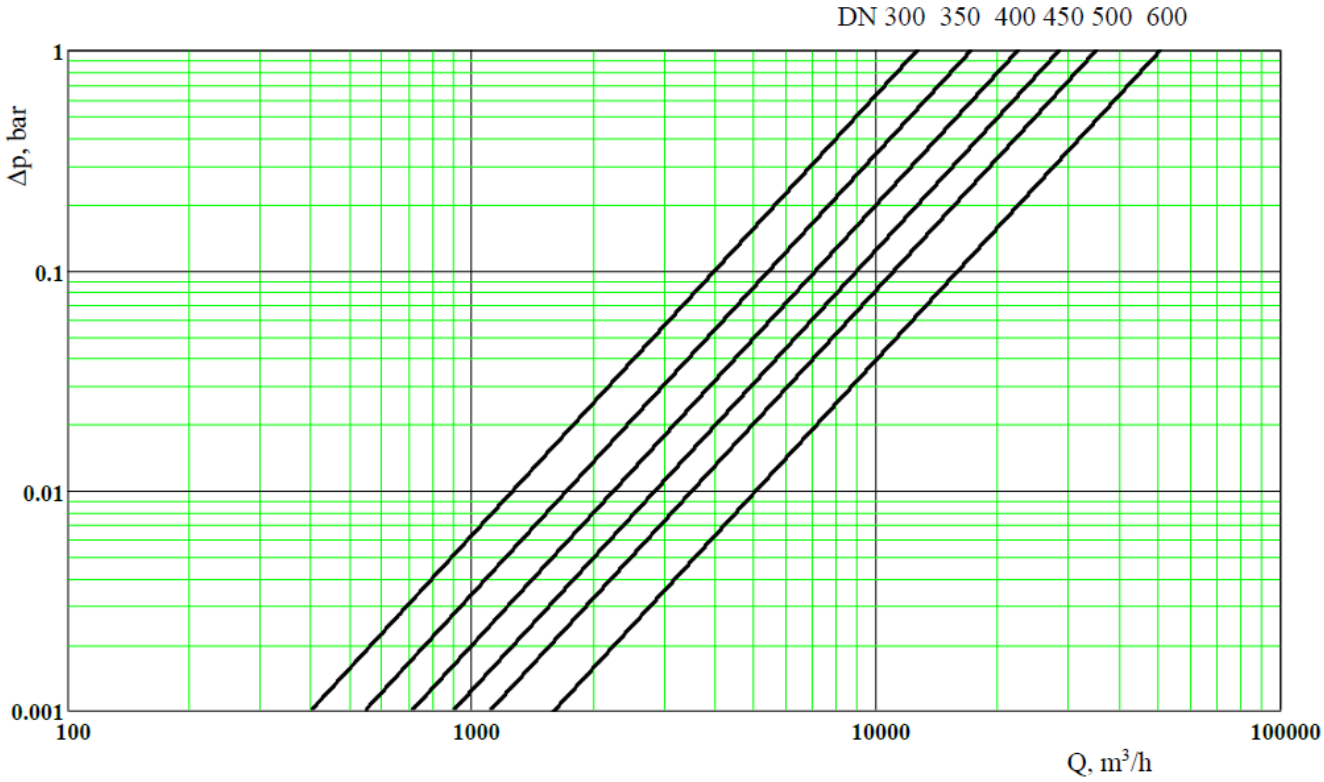

VANNE A OPERCULE CAOUTCHOUC NF PN10/16 F4 FSH-FAH 0°GATE

REF. 186-187

GAMME :

- Vanne à opercule NF, modèle court (F4), corps fonte à brides R.F. PN10/16 axe nu, Fermeture Sens Horaire **Ref. 186** DN 40 au DN 300

- Vanne à opercule NF, modèle court (F4), corps fonte à brides R.F. PN10/16 axe nu, Fermeture sens Antihoraire **Ref. 187** DN 40 au DN 300

- Volant pour Fermeture Sens Horaire en fonte EN GJL-250 jusqu'au DN200, acier S235JR au-delà **Ref. 9807100-9807104**

- Carré de manœuvre 30x30, DN40 à 300 **Ref. 9802830-9802834**

- Rallonge fixe longueur 1 mètre **Ref. 9802020** du DN50 au DN300

- Rallonge fixe longueur 1,25 mètres **Ref. 9802031** du DN50 au DN300

- Rallonge fixe longueur 1,5 mètres **Ref. 9802042** du DN50 au DN300

- Rallonge télescopique longueur 1,3 à 1,8 mètres **Ref. 9802060** du DN50 au DN200

- Rallonge télescopique longueur 2 à 2,5 mètres **Ref. 9802070** du DN50 au DN200

- Clé de fontainier longueur 1 mètre **Ref.9802080** du DN50 au DN200, **Ref.9802081** du DN250 au 300

VANNE A OPERCULE CAOUTCHOUC NF PN10/16 F4 FSH-FAH 0°GATE

REF. 186-187

NOMENCLATURE :

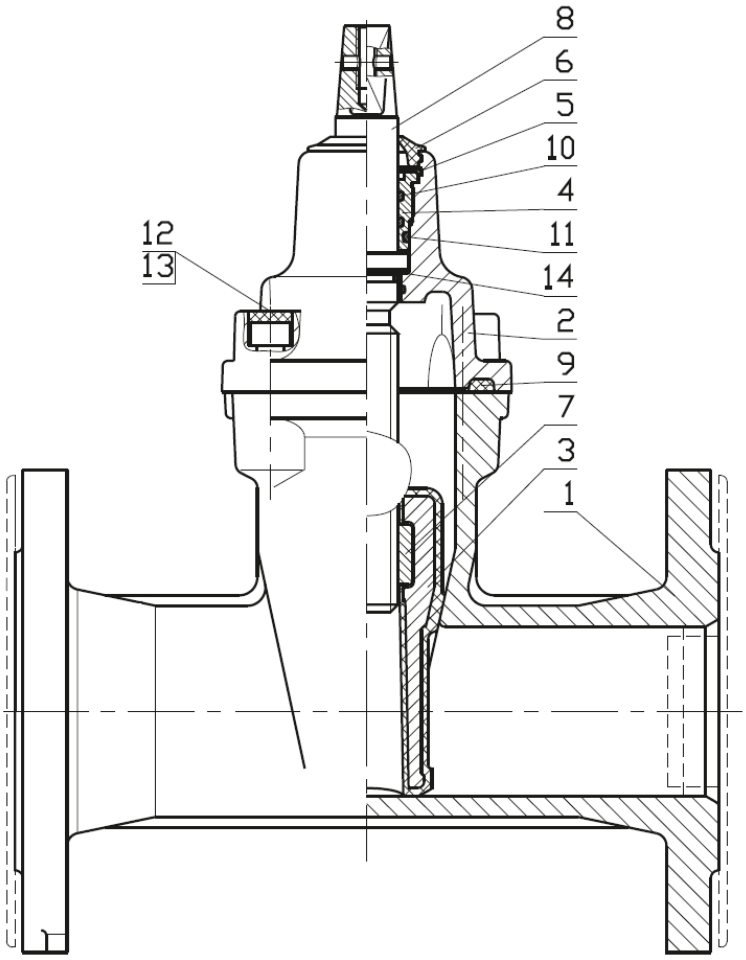

Repère	Désignation	Matériaux
1	Corps	Fonte EN GJS-400-15
2	Chapeau	Fonte EN GJS-400-15
3	Opercule	Fonte EN GJS-400-15 + EPDM
4	Boite à joints	Laiton EN 1982 :2010
5	Anneau de protection	Acier 1.1260
6	Joint pare-poussière	EPDM
7	Ecrou de tige	Laiton EN 1982 :2010
8	Tige de manouvre	Acier inox 1.4021
9	Joint de chapeau	EPDM
10	Joint torique	EPDM
11	Joint torique	EPDM
12	Vis	Acier zingué Fe/Zn5
13	Protection des vis	Cire
14	Bague	Polyamide PA6

VANNE A OPERCULE CAOUTCHOUC NF PN10/16 F4 FSH-FAH 0°GATE

REF. 186-187

DIMENSIONS (en mm) :

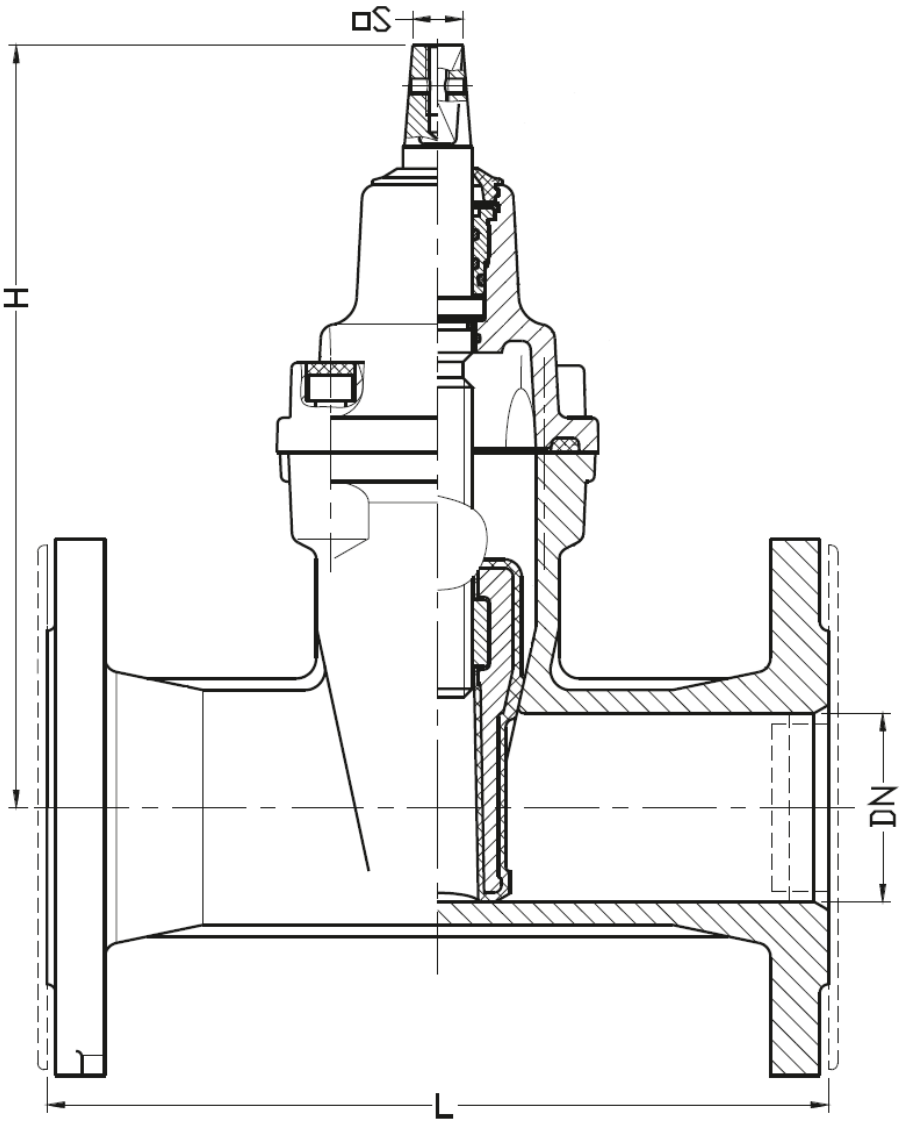

Ref.	DN	40	50	65	80	100	125	150	200	250	300
186/187	L	140	150	170	180	190	200	210	230	250	270
	H	220	230	265	290	325	365	457	534	633	708
	S	14	17	17	17	19	19	19	24	27	27
	Poids (en Kg)	9	10	14	15	21	31	41	62	94	122

VANNE A OPERCULE CAOUTCHOUC NF PN10/16 F4 FSH-FAH 0°GATE

REF. 186-187

DIMENSIONS BRIDES PN16 (en mm) :

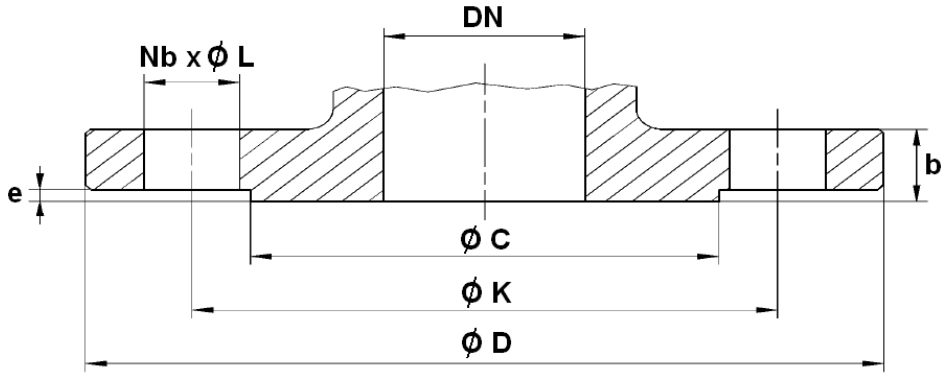

DN	40	50	65	80	100	125	150	200	250	300
Ø C	84	99	118	132	156	184	211	266	319	370
Ø D	150	165	185	200	220	250	285	340	405	460
Ø K	110	125	145	160	180	210	240	295	355	410
Nb x Ø L	4 x 19	4 x 19	4 x 19	8 x 19	8 x 19	8 x 19	8 x 23	12 x 23	12 x 28	12 x 28
b	19	19	19	19	19	19	19	20	22	25
e	3	3	3	3	3	3	3	3	3	4
Ref. 186	186040	186050	186065	186080	186100	186125	186150	186201	186251	186301
Ref. 187	187040	187050	187065	187080	187100	187125	187150	187201	187251	187301

DIMENSIONS BRIDES PN10 (en mm) :

DN	200	250	300
Ø C	266	319	370
Ø D	340	405	460
Ø K	295	350	400
Nb x Ø L	8 x 23	12 x 23	12 x 23
b	20	22	25
e	3	3	4
Ref. 186	186200	186250	186300
Ref. 187	187200	187250	187300

VANNE A OPERCULE CAOUTCHOUC NF PN10/16 F4 FSH-FAH 0°GATE

REF. 186-187

DIMENSIONS VOLANTS REF.980710 (en mm) :

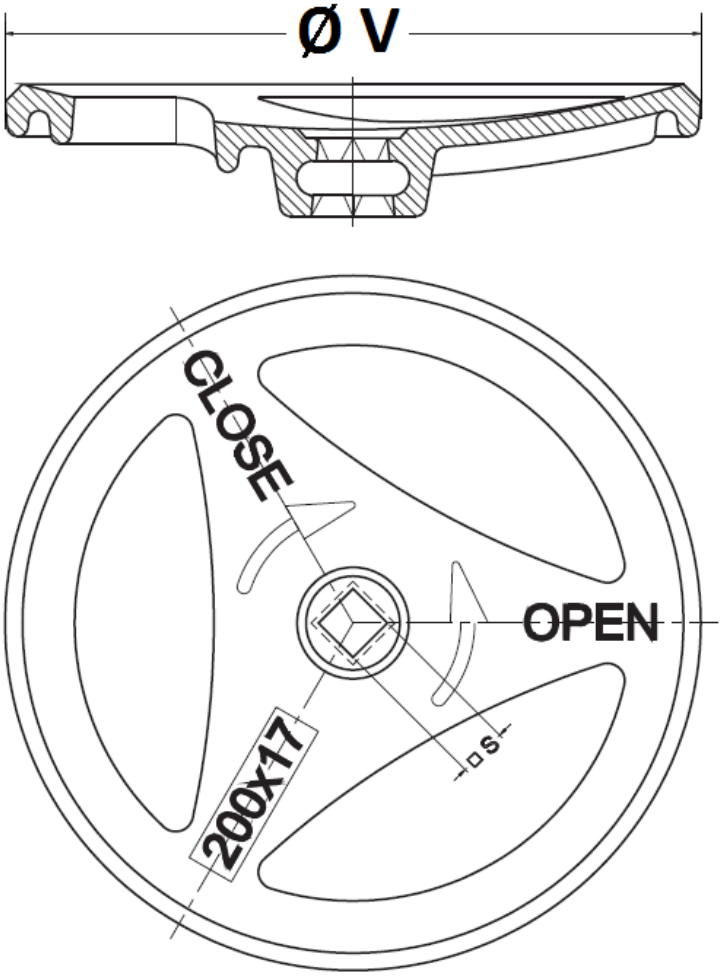

DN	40	50	65	80	100	125	150	200	250	300
Ø D	200	200	200	200	250	250	250	320	320	320
S	14	14	17	17	19	19	19	24	27	27
Poids (en Kg)	1.3	1.3	1.6	1.6	2.7	2.7	2.7	4.7	4.8	4.8
Ref.	9807100		9807101		9807102			9807103	9807104	

VANNE A OPERCULE CAOUTCHOUC NF PN10/16 F4 FSH-FAH 0°GATE

REF. 186-187

COEFFICIENT DE DEBIT Kvs (M3 / h) :

DN	40	50	65	80	100	125	150	200	250	300
Kvs (m3/h)	190	300	500	900	1460	2220	3160	5500	8500	13500

COUPLES DE MANŒUVRE (en Nm sans coefficient de sécurité) :

DN	40	50	65	80	100	125	150	200	250	300
Couple (Nm)	55	55	80	80	80	100	100	100	200	200

NOMBRE DE TOURS POUR OUVERTURE OU FERMETURE AVEC COMMANDE PAR VOLANT :

DN	40	50	65	80	100	125	150	200	250	300
Nombre de tours	11	13.5	14	17	21	26	26	34.5	42.5	51

NORMALISATIONS :

- Fabrication suivant la norme ISO 9001 : 2008
- Conception suivant les normes EN 1171 : 2007, EN 1074-1 : 2002 et EN 1074-2 : 2002
- Titulaire de la marque NF 197 révision 4
- Marquage suivant la norme EN 19 : 2005
- Tests d'étanchéité selon la norme EN 12266-1, Taux A
- DIRECTIVE 97/23/CE : CE N° 1463
  Catégorie de risque III module H
- Certificat 3.1 sur demande
- Ecartement suivant la norme EN 558 série 14 (DIN 3202 F4)
- Brides R.F. suivant la norme EN 1092-2 PN10/16
- Revêtement poudre époxy certifié **GSK**
- Certification de l'institut national d'hygiène Polonais **PZH**
- Attestation de conformité sanitaire **A.C.S. N° 16 ACC LY 258**

PRECONISATIONS : Les avis et conseils, les indications techniques, les propositions, que nous pouvons être amenés à donner ou à faire, n'impliquent de notre part aucune garantie. Il ne nous appartient pas d'apprécier les cahiers des charges ou descriptifs fournis.
Il appartient au client de vérifier l'adéquation entre le choix du matériel et les conditions réelles d'utilisation.

VANNE A OPERCULE CAOUTCHOUC NF PN10/16 F4 FSH-FAH 0°GATE

REF. 186-187

INSTRUCTIONS DE MONTAGE ET DE MAINTENANCE

REGLES GENERALES :

- Bien vérifier l'adéquation entre le robinet et les conditions de service réelles (nature du fluide, pression et température)
- Prévoir suffisamment de robinets pour pouvoir isoler les tronçons de tuyauterie pour faciliter l'entretien des matériels.
- Vérifier attentivement que les robinets installés soient conformes aux différentes normes en vigueur.

INSTRUCTIONS DE MONTAGE :
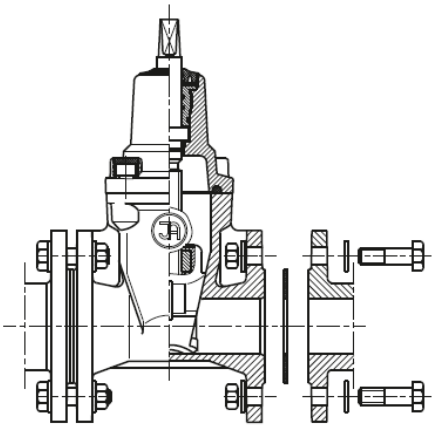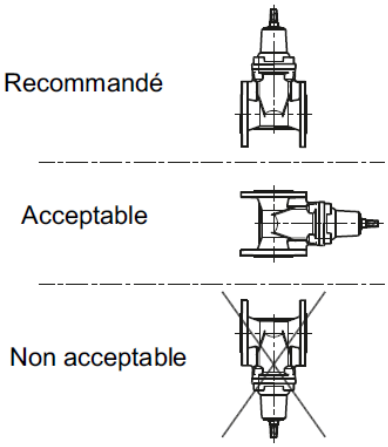
- Avant montage des robinets, bien vérifier l'encombrement entre brides. La robinetterie n'absorbera pas les écarts. Les déformations résultant de cette pratique peuvent entraîner des problèmes d'étanchéité, des difficultés de manœuvre et même des ruptures.
- Vérifier la propreté et le bon état des faces de brides de la robinetterie et de raccordement.
- Les tuyauteries doivent être parfaitement nettoyées et exemptes de toutes impuretés pouvant endommager les étanchéités.
- Manœuvrer délicatement la vanne sans la bloquer (ouverture – fermeture) 3 fois avant la mise en route, puis mettre la vanne en position fermée.
- Les tuyauteries doivent être parfaitement alignées et leur supportage suffisamment dimensionné afin que les vannes ne supportent aucune contrainte extérieure.
- Caler provisoirement les tronçons de tuyauterie qui n'ont pas encore leurs supports définitifs. Ceci pour éviter d'appliquer des contraintes importantes sur la robinetterie.
- Le serrage de la boulonnerie de raccordement doit être réalisé en croix.
- Les vannes resteront ouvertes pendant les opérations de nettoyage des tuyauteries.
- Les essais sous pression de l'installation doivent être effectués lorsque la tuyauterie est parfaitement propre.
- Les essais se font vanne partiellement ouverte. La pression d'essai ne doit pas dépasser les caractéristiques de la vanne conformément à la norme EN 12266-1.
- La mise sous pression doit être progressive.
- Lors de la fermeture des robinets ne jamais utiliser d'outil augmentant le couple exercé sur les volants (clé à volant ou rallonge). Cette pratique risque d'endommager les portées d'étanchéités.
- La vanne doit fonctionner en position totalement ouverte ou fermée (pas de positions intermédiaires), elle ne doit pas être utilisée comme vanne de réglage.
- Maintenir la tige graissée pour garantir une bonne manoeuvrabilité de la vanne