GROUPE Robival

ROBINETTERIE INDUSTRIELLE
ET INSTRUMENTATION

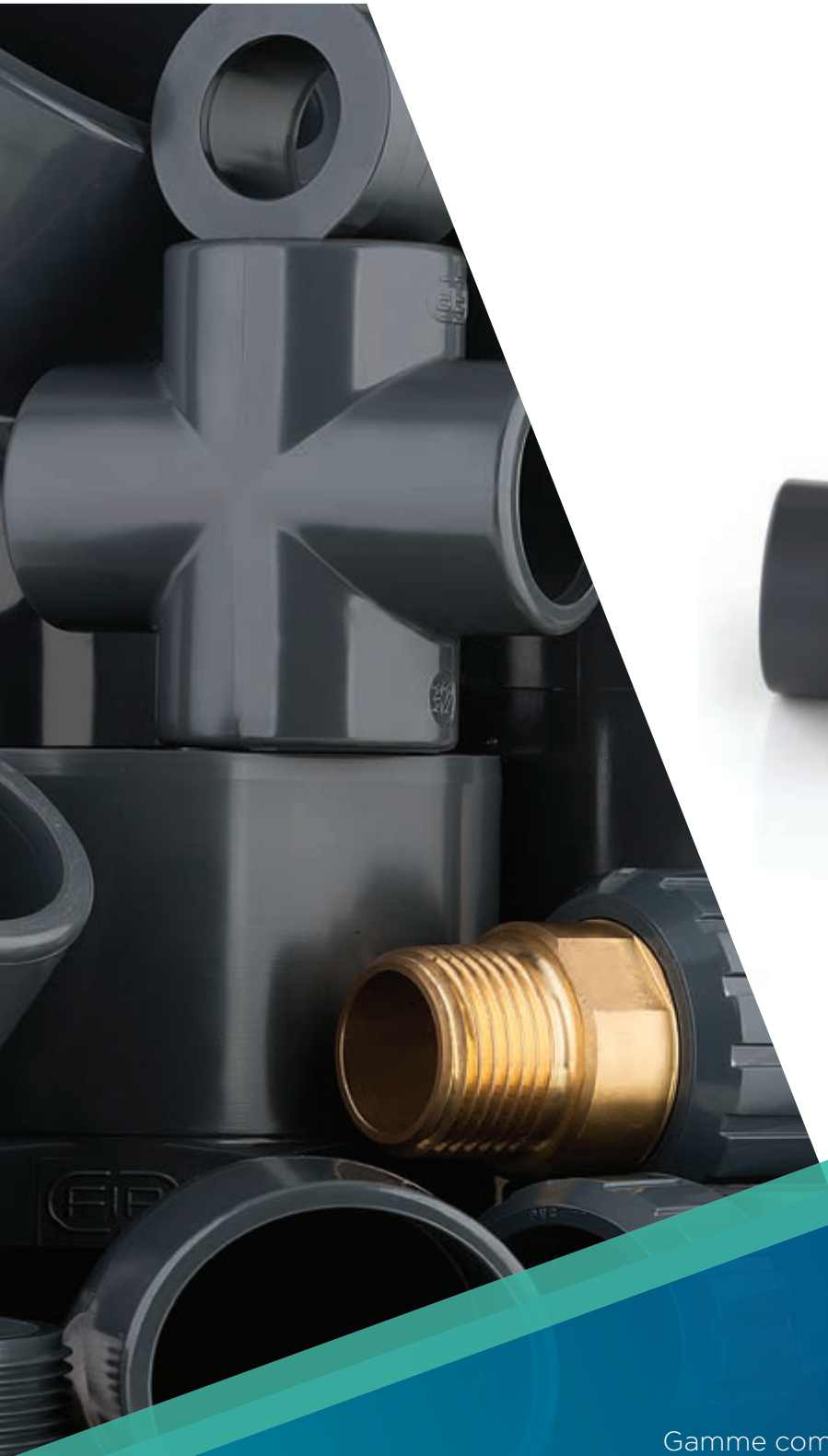

FIP

RACCORDS
PVC-U

Gamme complète de raccords en PVC-U à assembler
par soudure chimique à froid (collage), par vissage ou par bridage,
pour le transport de fluides sous pression
à des températures de service allant jusqu'à 60°C.

VALENCE (26) Tél : 04 75 82 07 07 / courrier@robival.fr
VENISSIEUX (69) Tél : 04 72 39 29 70 / lyon@robival.fr
CRISSEY (71) Tél : 03 85 48 64 63 / chalon@robival.fr
TALAUDIERE (42) Tél : 04 77 93 57 23 / technic@larobinetique.fr
CEBAZAT (63) Tél : 04 73 84 74 34 / auvergne@larobinetique.fr

INDEX

RACCORDS
EN PVC-U

PVC-U	
Caractéristiques générales	p. 2
Références normatives	p. 4
Approbations et marques de qualité	p. 6
Instructions pour le collage	p. 8
Raccords ISO-UNI	
Raccords à coller série métrique	p. 16
Raccords ISO-BSP	
Raccords de transition	p. 50
Raccords BSP	
Raccords à visser	p. 72
Raccords BS	
Raccords à coller et à visser	p. 90
Légende	p. 109

ORIGINE E QUALITÀ CONTROLLATA

PVC-U
CARACTÉRISTIQUES GÉNÉRALES

Développé en Allemagne en 1930, le PVC-U (polychlorure de vinyle non plastifié) est obtenu par polymérisation du monomère chlorure de vinyle.
Grâce à la présence de chlore dans la molécule du PVC-U, on obtient une résine qui garantit d'excellentes performances en matière de stabilité thermique, de résistance chimique et mécanique jusqu'à une température de 60 °C.

La diversité des formulations que l'on obtient avec l'ajout d'adjuvants et de stabilisants opportuns permettent au PVC-U d'être la matière plastique la plus polyvalente et de pouvoir s'adapter à des applications et à des exigences diverses dans de nombreux domaines d'utilisation des fluides sous pression.

Le PVC-U représente l'une des solutions les plus intéressantes économiquement dans le secteur des matériaux thermoplastiques et métalliques, pour résoudre les problèmes posés par le transport des fluides industriels corrosifs et dans la distribution et le traitement des eaux en général.

Les raisons fondamentales de cette préférence doivent être attribuées aux caractéristiques spécifiques à la résine, et plus particulièrement à la :

- **Bonne résistance chimique :** les résines PVC-U garantissent une excellente résistance chimique vis-à-vis d'un grand nombre d'acides et de bases, d'hydrocarbures paraffiniques/aliphatiques et de solutions salines. Il est déconseillé de les utiliser pour le transport de composés organiques polaires, y compris de plusieurs types de solvants chlorés et aromatiques. Les résines PVC-U offrent une compatibilité complète même pour le transport de fluides alimentaires, d'eau déminéralisée, d'eau potable et d'eau à rendre potable, selon les normes nationales et internationales en vigueur.
- **Bonne stabilité thermique :** les résines PVC-U garantissent une bonne stabilité thermique dans la plage de température intermédiaire comprise entre 20°C et 50°C et elle sont largement utilisées dans les applications industrielles et dans la distribution de l'eau publique. Elles garantissent des performances de haute résistance mécanique, une bonne rigidité, un faible coefficient de dilatation thermique et de hauts facteurs de sécurité en service. En outre, les mélanges de PVC-U présentent de remarquables caractéristiques de résistance à la combustion ; en effet, la flamme se déclenche à 399°C et elle ne persiste qu'en conditions extrêmes : si la concentration d'oxygène est de 2 fois supérieure à celle de l'atmosphère, ou en présence d'une flamme provenant d'une source extérieure. Température d'ignition : 399° C. Taux d'oxygène : + 45%. Classe UL 94 : V0. Grâce au faible coefficient de conductibilité thermique (λ = 0,15 W/m °C selon la norme ASTM C177), l'utilisation de résines PVC-U dans le transport de fluides chauds garantit une perte limitée de chaleur et une élimination virtuelle des problèmes de condensation.
- **Bonne résistance mécanique :** les résines PVC-U se distinguent par leur basse perméabilité à l'oxygène et à leur faible absorption d'eau (0,1 % à 23°C selon la norme ASTM D 570). La stabilité thermique du matériau garantit une bonne résistance mécanique au choc et la capacité de supporter des pressions de service de 4 à 16 bars à 20°C.
- **Durabilité :** les résines PVC-U présentent une contrainte admissible élevée (Minimum Required Strenght MRS ≥ 25,0 MPa à 20°C) et permettent aux installations de durer extrêmement longtemps, sans détériorations physico-mécaniques particulières.

VALENCE (26) Tél : 04 75 82 07 07 / courrier@robival.fr
VENISSIEUX (69) Tél : 04 72 39 29 70 / lyon@robival.fr
CRISSEY (71) Tél : 03 85 48 64 63 / chalon@robival.fr
TALAUDIERE (42) Tél : 04 77 93 57 23 / technic@larobinetique.fr
CEBAZAT (63) Tél : 04 73 84 74 34 / auvergne@larobinetique.fr

Densité	
Méthode d'essai	ISO 1183 - ASTM D792
Unité de mesure	g/cm³
Valeur	1,38

Module d'élasticité	
Méthode d'essai	ISO 527
Unité de mesure	MPa = N/mm²
Valeur	3200

Résistance IZOD avec encoche à 23° C	
Méthode d'essai	ASTM D256
Unité de mesure	J/m
Valeur	50

Allongement à la rupture	
Méthode d'essai	ISO 527
Unité de mesure	%
Valeur	50

Dureté Shore	
Méthode d'essai	ISO 868
Unité de mesure	Shore D
Valeur	80

Résistance à la traction	
Méthode d'essai	ISO 527
Unité de mesure	MPa = N/mm²
Valeur	50

Ramollissement VICAT (B/50)	
Méthode d'essai	ISO 306
Unité de mesure	°C
Valeur	76

Température de distorsion HDT (0,46 N/mm2)	
Méthode d'essai	ASTM D648
Unité de mesure	°C
Valeur	86

Conductibilité thermique à 23° C	
Méthode d'essai	DIN 52612-1 - ASTM C177
Unité de mesure	W/(m °C)
Valeur	0,16

Coefficient de dilatation thermique linéaire	
Méthode d'essai	DIN 53752 - ASTM D696
Unité de mesure	m/(m °C)
Valeur	8 x 10-5 è apice

Taux limite d'oxygène	
Méthode d'essai	ISO 4859-1 - ASTM D2863
Unité de mesure	%
Valeur	45

VALENCE (26) Tél : 04 75 82 07 07 / courrier@robival.fr
VENISSIEUX (69) Tél : 04 72 39 29 70 / lyon@robival.fr
CRISSEY (71) Tél : 03 85 48 64 63 / chalon@robival.fr
TALAUDIERE (42) Tél : 04 77 93 57 23 / technic@larobinetique.fr
CEBAZAT (63) Tél : 04 73 84 74 34 / auvergne@larobinetique.fr

RÉFÉRENCES **NORMATIVES**

La gamme PVC-U est produite suivant les plus hauts standards de qualité et dans le respect complet des contraintes environnementales imposées par les lois en vigueur et conformément à la norme **ISO 14001**. Tous les produits sont réalisés conformément au système de garantie de la qualité selon la norme **ISO 9001**.

- **ASTM D 1785**
  Standard pour tuyaux en PVC Sch. 40-80-120
- **ASTM D 2464**
  Spécifications standard pour le polychlorure de vinyle (PVC), raccords à visser pour tuyaux en plastique
- **ASTM D 2467**
  Spécifications standard pour le polychlorure de vinyle (PVC), raccords pour tuyaux en plastique, mod. 80
- **BS 10**
  Spécifications pour brides et boulons pour tuyaux, vannes et raccords.
- **BS 21**
  Spécifications pour filetages pour tuyaux et raccords.
- **BS 3505**
  Tuyaux en PVC-C pour eau froide
- **BS 3506**
  Tuyaux en PVC-U pour usage industriel
- **BS 4346-1**
  Joins et raccords à coller pour tuyaux en PVC
- **DIN 2501**
  Brides, dimensions
- **DIN 2999**
  Vissage Whitworth pour tuyaux filetés et raccords
- **DIN 8062**
  Dimensions de tuyaux en PVC-U
- **DIN 8063**
  Dimensions des raccords en PVC-U
- **DVS 2204 - DVS 2221**
  Collage de matériaux thermoplastiques PVC-U
- **EN 1092-1**
  Brides et raccords - Brides circulaires pour tuyaux, raccords de vannes et accessoires - Partie 1 : Brides en acier, conception selon PN
- **EN ISO 1452**
  Caractéristiques des raccords et des tuyaux en PVC-U pour les systèmes de conduites d'adduction d'eau
- **EN ISO 15493**
  Systèmes de composants (Tuyaux, raccords et vannes) en ABS, PVC-U, PVC-C pour applications industrielles
- **ISO 7**
  Raccords en PVC-U avec embouts à visser pour accouplement étanche
- **ISO 161-1**
  Dimensions de tuyaux et de raccords en PVC-U série métrique
- **ISO 228-1**
  Raccords en PVC-U avec embouts à visser

VALENCE (26) Tél : 04 75 82 07 07 / courrier@robival.fr
VENISSIEUX (69) Tél : 04 72 39 29 70 / lyon@robival.fr
CRISSEY (71) Tél : 03 85 48 64 63 / chalon@robival.fr
ROBIVAL
TALAUDIERE (42) Tél : 04 77 93 57 23 / technic@larobinetique.fr
CEBAZAT (63) Tél : 04 73 84 74 34 / auvergne@larobinetique.fr

- **ISO 727**
  Tuyaux et raccords en PVC-U Dimensions et tolérances série métrique
- **JIS K 6741**
  Tuyaux en PVC-U
- **JIS B 0203**
  Filetages coniques de tuyaux
- **JIS K 6743**
  Raccords en polychlorure de vinyle (PVC-U) pour l'adduction d'eau
- **UNI 11242**
  Jonction par collage de tuyaux, raccords et vannes en PVC-U

VALENCE (26) Tél : 04 75 82 07 07 / courrier@robival.fr
VENISSIEUX (69) Tél : 04 72 39 29 70 / lyon@robival.fr
CRISSEY (71) Tél : 03 85 48 64 63 / chalon@robival.fr
ROBIVAL
TALAUDIERE (42) Tél : 04 77 93 57 23 / technic@larobinetique.fr
CEBAZAT (63) Tél : 04 73 84 74 34 / auvergne@larobinetique.fr

APPROBATIONS ET **MARQUES DE QUALITÉ**

- **ABS**

  Le système FIP en PVC-U est reconnu comme étant approprié pour le convoyage, le traitement des eaux sanitaires et de conditionnement à bord de bateaux et autres unités classifiées par l'American Bureau of Shipping (ABS)

- **ACS France (Attestation de conformité Sanitaire)**

  Conformité du PVC-U pour les applications alimentaires

- **BSI (British Standard Institution UK)**

  Raccords en PVC-U conformément à la norme BS 4346-1

- **BUREAU VERITAS (France)**

  Conformité du PVC-U pour le convoyage, le traitement de l'eau sanitaire et de conditionnement dans le secteur naval

- **CSTB**

  Raccords en PVC-U titulaires de la marque de qualité NF T 54-028

- **IIP N° 122 Istituto Italiano dei Plastici**

  Raccords en PVC-U conformément à la norme UNI EN ISO 1452

VALENCE (26) Tél : 04 75 82 07 07 / courrier@robival.fr
VENISSIEUX (69) Tél : 04 72 39 29 70 / lyon@robival.fr
CRISSEY (71) Tél : 03 85 48 64 63 / chalon@robival.fr
TALAUDIERE (42) Tél : 04 77 93 57 23 / technic@larobinetique.fr
CEBAZAT (63) Tél : 04 73 84 74 34 / auvergne@larobinetique.fr

- **KIWA (Keurings Institut Voor Waterleiding Artikelen Holland)**

  Raccords en PVC-U conformément à la norme KIWA BRL K17301

- **UKR-SEPRO**

  Les raccords FIP en PVC-U sont certifiés conformes aux réglementations ukrainiennes pour la sécurité, l'hygiène et la qualité

- **WRAS (Water regulations advisory scheme - UK)**

  Conformité du PVC-U pour le transport de l'eau potable

VALENCE (26) Tél : 04 75 82 07 07 / courrier@robival.fr
VENISSIEUX (69) Tél : 04 72 39 29 70 / lyon@robival.fr
CRISSEY (71) Tél : 03 85 48 64 63 / chalon@robival.fr
TALAUDIERE (42) Tél : 04 77 93 57 23 / technic@larobinetique.fr
CEBAZAT (63) Tél : 04 73 84 74 34 / auvergne@larobinetique.fr

INSTRUCTIONS **POUR LE COLLAGE**

Le soudage chimique à froid effectué avec du solvant, parfois simplement appelé « COLLAGE », est le système d'assemblage longitudinal spécifique au raccordement de tuyaux et de raccords en PVC-U rigide.

Le collage est effectué en utilisant des colles/adhésifs provenant de la dissolution du polymère PVC-U dans un mélange particulier de solvants qui ramollissent les parois des conduites et des raccords, pour effectuer leur soudage en libérant le matériau qu'ils contiennent. Le soudage chimique permet d'obtenir des assemblages permanents présentant des caractéristiques de résistance chimique et mécanique équivalentes à celles des conduites et des raccords utilisés. Il est évident que les colles/adhésifs doivent être sélectionnés en fonction du type de résine thermoplastique à souder, puisque la nature des solvants et du matériau d'apport qu'ils contiennent est variable. Il est donc rappelé que toutes les colles destinées à l'assemblage de conduites thermoplastiques doivent être utilisées pour l'assemblage de tuyaux, de raccords et de vannes de la même matière.

Avant d'entreprendre les opérations de collage, évaluer l'efficacité et l'état des outils à employer, des pièces à assembler ; en particulier, vérifier l'homogénéité, la fluidité et la date de péremption de la colle.

1) Couper le tuyau perpendiculairement par rapport à son axe ; pour obtenir une section droite, il est préférable d'utiliser des coupe-tuyaux à roulettes spécialement conçus pour la découpe des tuyaux thermoplastiques (fig. 1).
2) Chanfreiner l'extrémité du tuyau sur l'arête extérieure, de manière à garantir la bonne insertion dans le raccord, avec un angle de 15°. Cette opération doit être considérée comme impérative, dans la mesure où l'omission du chanfreinage peut provoquer l'entraînement et le raclage de la colle présente au niveau du raccord, ce qui compromet l'efficacité de l'assemblage. Cette opération doit être effectuée avec des chanfreineurs prévus à cet effet (fig. 2).
3) Mesurer la profondeur de l'embout du raccord jusqu'à la butée intérieure et inscrire la valeur correspondante sur l'extrémité du tuyau (fig. 3 et 4). Pour tout détail complémentaire, voir le tableau « Longueur d'insertion du collage et du chanfreinage du tuyau ».
4) En utilisant du chiffon/papier absorbant (propre) ou un applicateur imprégné de Décapant PVC, éliminer toutes les traces de saleté et de graisse de la surface extérieure du tuyau sur toute la longueur de collage et refaire la même opération sur la surface intérieure de l'embout du raccord ; ceci a pour effet de ramollir les surfaces. (fig. 5).

   Laisser sécher les surfaces pendant quelques minutes avant d'appliquer la colle. Il est rappelé que l'emploi du décapant, en plus du nettoyage des surfaces à assembler, assure aussi une importante action de ramollissement et de préparation à l'application de la colle, opération qui permet d'obtenir un assemblage optimal.
5) Appliquer la colle de façon uniforme le long des deux composants à assembler (sur-

Fig. 1

Fig. 2

Fig. 3

Fig. 4

Fig. 5

VALENCE (26) Tél : 04 75 82 07 07 / courrier@robival.fr
VENISSIEUX (69) Tél : 04 72 39 29 70 / lyon@robival.fr
CRISSEY (71) Tél : 03 85 48 64 63 / chalon@robival.fr
TALAUDIERE (42) Tél : 04 77 93 57 23 / technic@larobinetique.fr
CEBAZAT (63) Tél : 04 73 84 74 34 / auvergne@larobinetique.fr

face extérieure du tuyau et surface intérieure de l'accouplement du raccord), en utilisant un applicateur ou un pinceau dur aux dimensions appropriées.

Pour tout détail complémentaire, voir le tableau « Caractéristiques et dimensions des pinceaux - applicateurs ».

Dans tous les cas, il est conseillé d'utiliser un applicateur/pinceau de dimensions supérieures à la moitié du diamètre du tuyau. L'application de la colle sur le tuyau et le raccord doit s'étendre sur toute la longueur des surfaces d'accouplement :

- sur toute la longueur de collage du tuyau, précédemment marquée sur sa surface extérieure (fig. 6)

- sur toute la profondeur de l'embout du raccord jusqu'à la butée intérieure (fig.7)

6) Insérer immédiatement le tuyau dans le raccord sur toute la longueur d'accouplement prévue, sans rotation ; ce n'est qu'après cette opération qu'il est possible de tourner légèrement les deux extrémités (au maximum un quart de tour entre le tuyau et le raccord). Le mouvement rotatoire rendra la couche de colle appliquée plus uniforme (fig. 8)

7) L'insertion du tuyau dans le raccord doit se faire de façon rapide (moins de 20 à 25 secondes après application). En fonction du diamètre extérieur des conduites et, par voie de conséquence, des différentes difficultés opérationnelles, l'insertion du tuyau dans le raccord doit être effectuée :

- Manuellement, par une personne, jusqu'à un diamètre extérieur < 90 mm.
- Manuellement par deux personnes pour les diamètres extérieurs compris allant de 90 à < 160 mm.
- À l'aide d'emboîte-tubes mécaniques pour diamètres extérieurs > 160 mm.

8) Aussitôt après l'insertion du tuyau dans le raccord (jusqu'à la butée), exercer une pression sur ces deux éléments pendant quelques secondes. Ensuite, à l'aide de papier crêpé ou d'un chiffon propre, retirer immédiatement tous les excès de colle de la surface extérieure, ainsi que de la surface intérieure si cela est possible (fig. 9).

9) Séchage de la colle : il est nécessaire de laisser reposer les éléments d'assemblage pour obtenir un séchage naturel de la colle, en veillant à ne pas générer de sollicitations anomales. Le temps du séchage dépend du niveau de la sollicitation à appliquer sur l'assemblage.

En particulier, il faut respecter les temps minimaux suivants en fonction de la température ambiante :

- avant de déplacer l'assemblage :
  - de 5 à 10 minutes en cas de T. Amb. > 10°C
  - de 15 à 20 minutes en cas de T. Amb. < 10°C
- pour les assemblages de réparation non soumises à un essai hydraulique pour toutes les mesures et pressions :
  - 1 heure pour chaque atmosphère de pression appliquée
- pour les assemblages soumis à l'essai hydraulique de tuyaux et de raccords jusqu'à PN 16 et de n'importe quel diamètre :
  - minimum 24 heures

Les temps indiqués pour le séchage de la colle ont été évalués pour la température ambiante (environ 25 °C) ; pour les conditions climatiques particulières (humidité, température, etc....), il est conseillé de consulter nos services techniques et ou les producteurs de colle qui donneront plus de détails (fig. 10 et 11).

Fig. 6

Fig. 7

Fig. 8

Fig. 9

Fig. 10

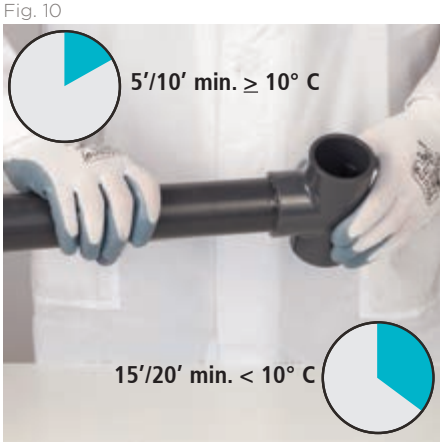

Fig. 11

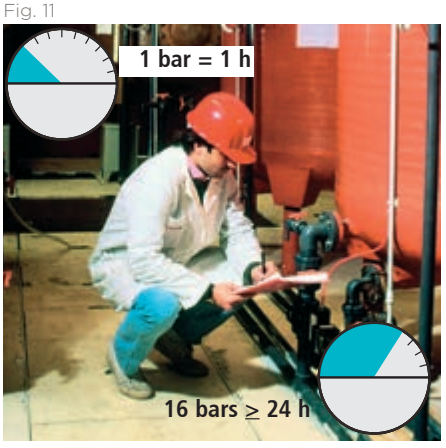

VALENCE (26) Tél : 04 75 82 07 07 / courrier@robival.fr
VENISSIEUX (69) Tél : 04 72 39 29 70 / lyon@robival.fr
CRISSEY (71) Tél : 03 85 48 64 63 / chalon@robival.fr
TALAUDIERE (42) Tél : 04 77 93 57 23 / technic@larobinetique.fr
CEBAZAT (63) Tél : 04 73 84 74 34 / auvergne@larobinetique.fr

PROFONDEUR D'INSERTION ET DIMENSIONS DU CHANFREIN

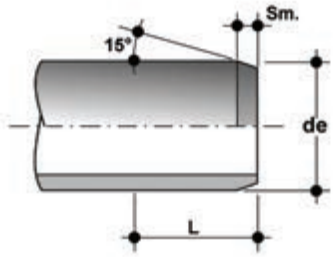

Diamètre extérieur de (mm)		Longueur de collage L (mm)		Chanfrein Sm (mm)
Série Métrique de (mm)	Série BS (pouce)	Série Métrique	Série BS	
16	3/8"	14	14,5	
20	1/2"	16	16,5	1,5
25	3/4"	18,5	19,5	3
32	1"	22	22,5	3
40	1" 1/4	26	27	3
50	1" 1/2	31	30	3
63	2"	37,5	36	5
75	2" 1/2	43,5	43,5	5
90	3"	51	50,5	5
110	4"	61	63	5
125	-	68,5	-	5
140	5"	76	76	5
160	6"	86	90	5
180	-	96	-	5÷6
200	-	106	-	5÷6
225	8"	118,5	115,5	5÷6
250	-	131	-	5÷6
280	10"	146	142,5	5÷6
315	12"	163,5	168	5÷6

CARACTÉRISTIQUES ET DIMENSIONS DES PINCEAUX - APPLICATEURS

Diamètre extérieur		Typologie et dimensions du pinceau ou de l'applicateur
de (mm)	(pouce)	
16 - 25	3/8" - 3/4"	Rond (8 - 10 mm)
32 - 63	1" - 2"	Rond (20 - 25 mm)
75 - 160	2" 1/2 - 6"	Rectangulaire / rond (45 - 50 mm)
>160	>6"	Rectangulaire / cylindrique (45 - 50 mm)
>160 - 315	>6" - 12"	Rectangulaire / cylindrique (60 - 65 mm)

VALENCE (26) Tél : 04 75 82 07 07 / courrier@robival.fr
VENISSIEUX (69) Tél : 04 72 39 29 70 / lyon@robival.fr
CRISSEY (71) Tél : 03 85 48 64 63 / chalon@robival.fr
TALAUDIERE (42) Tél : 04 77 93 57 23 / technic@larobinetique.fr
CEBAZAT (63) Tél : 04 73 84 74 34 / auvergne@larobinetique.fr

⚠ AVERTISSEMENTS

- Au cas où le diamètre extérieur du tuyau et le diamètre intérieur du raccord seraient aux extrêmes opposés de leurs valeurs de tolérance, le tuyau sec ne peut pas être inséré dans l'embout sec du raccord. L'opération d'insertion sera possible uniquement après avoir appliqué l'association Décapant et Colle sur les deux composants à souder.
- La colle est réalisée avec la même résine de PVC que celle que l'on utilise pour fabriquer les tuyaux, les raccords et les vannes. Sauf autres indications, la colle utilisée pour les surfaces à assembler doit pouvoir être utilisée avec les tolérances suivantes :

  - Interférence maxi de 0,2 mm.

  - Tolérance de jeu maxi : 0,6 mm.
- Pendant l'emploi de la colle et du décapant, il est conseillé de respecter les consignes suivantes :

- Utiliser des gants et des lunettes de sécurité pour la protection des mains et des yeux.
- Utiliser la colle et le décapant dans des locaux de travail suffisamment bien ventilés, de manière à éviter la formation de poches d'air contenant des concentrations de solvants évaporés qui pourraient entraîner des irritations des voies respiratoires et des organes de la vue.
- En raison de la volatilité des solvants contenus dans la colle et le décapant, il est rappelé que les récipients doivent être renfermés immédiatement après l'emploi.
- Les solvants en phase gazeuse tendent à former des mélanges inflammables. Il est donc recommandé d'éliminer des zones de travail les éventuelles sources de flammes, comme le soudage et l'accumulation de charges électrostatiques. Il faut aussi éviter de fumer. Dans tous les cas, il est conseillé de respecter scrupuleusement les consignes que les producteurs inscrivent sur les emballages.
- Il est conseillé d'exécuter la procédure de collage dans une plage de température comprise entre + 5 et + 40° C., de manière à éviter de médiocres prestations de la colle et du décapant.

- La consommation de colle pour l'exécution des assemblages dépend de facteurs multiples (conditions ambiantes, dimensions des conduites, viscosité de la colle, expérience des opérateurs, etc..), qui sont souvent difficiles à quantifier. À ce propos, le Tableau « Tuyaux et raccords en PVC-U rigide. Consommation théorique de colle » présente des valeurs approximatives des quantités de colle normalement utilisées pour exécuter des assemblages de tuyaux et de raccords de différents diamètres.
- Après avoir achevé tous les assemblages et avant de mettre les lignes en service, veiller à ce que ces dernières soient complètement débarrassées des traces/vapeurs éventuellement présentes intérieure des conduites, cela permet d'éviter les éventuels phénomènes de contamination des fluides transportés.
- Le tableau « Défauts les plus fréquents » présente les types de défauts les plus fréquents qui apparaissent à la suite d'une procédure de collage incorrecte.

VALENCE (26) Tél : 04 75 82 07 07 / courrier@robival.fr
VENISSIEUX (69) Tél : 04 72 39 29 70 / lyon@robival.fr
CRISSEY (71) Tél : 03 85 48 64 63 / chalon@robival.fr
TALAUDIERE (42) Tél : 04 77 93 57 23 / technic@larobinetique.fr
CEBAZAT (63) Tél : 04 73 84 74 34 / auvergne@larobinetique.fr

TUYAUX ET RACCORDS EN PVC-U RIGIDE CONSOMMATIONS THÉORIQUES DE COLLE

Diamètre Tuyau/Raccord d (mm)	d (pouces)	Nombre d'assemblages pour 1 Kg de colle
16	3/8"	550
20	1/2"	500
25	3/4"	450
32	1"	400
40	1" 1/4	300
50	1" 1/2	200
63	2"	140
75	2" 1/2	90
90	3"	60
110	4"	40
125	-	30
140	5"	25
160	6"	15
180	-	12
200	-	10
225	8"	6
250	-	4
280	10"	2
315	12"	2

DÉFAUTS LES PLUS FRÉQUENTS

Colle trop fluide (ajout incorrect de diluant)	
Effet immédiat	Collage non effectué
Conséquence	Suintements ou fuites au niveau de l'assemblage entre le tuyau et le raccord
Excès de colle	
Effet immédiat	Suintements extérieurs et intérieurs au-delà de la zone d'assemblage.
Conséquence	Affaiblissement des surfaces situées à l'extérieur de la zone d'assemblage et formation de bulles, de microfissures/ sources de rupture pour le matériau de base.
Colle trop dense à cause de l'évaporation du solvant	
Effet immédiat	Collage non effectué
Conséquence	Suintements ou fuites au niveau de l'assemblage entre le tuyau et le raccord Éventuelles fissures superficielles avec débuts de ruptures sur le matériau de base.
Colle insuffisante et/ou mal distribuée	
Effet immédiat	Collage inexistant ou localement faible.
Conséquence	Suintements ou fuites au niveau de l'assemblage entre le tuyau et le raccord
Insertion incorrecte du tuyau (incomplète, excessive, désaxée)	
Effet immédiat	Assemblage imparfait.
Conséquence	Stress mécanique transmis du tuyau au raccord et/ou fuites au niveau de l'assemblage.
Impureté et/ou humidité sur les surfaces des composants à coller	
Effet immédiat	Assemblage imparfait.
Conséquence	Suintements ou fuites du fluide au niveau de l'assemblage entre le tuyau et le raccord

VALENCE (26) Tél : 04 75 82 07 07 / courrier@robival.fr
VENISSIEUX (69) Tél : 04 72 39 29 70 / lyon@robival.fr
CRISSEY (71) Tél : 03 85 48 64 63 / chalon@robival.fr
TALAUDIERE (42) Tél : 04 77 93 57 23 / technic@larobinetique.fr
CEBAZAT (63) Tél : 04 73 84 74 34 / auvergne@larobinetique.fr

GROUPE Robival

ROBINETTERIE INDUSTRIELLE
ET INSTRUMENTATION

FIP

RACCORDS ISO-UNI
PVC-U

Raccords à coller série métrique

VALENCE (26) Tél : 04 75 82 07 07 / courrier@robival.fr
VENISSIEUX (69) Tél : 04 72 39 29 70 / lyon@robival.fr
CRISSEY (71) Tél : 03 85 48 64 63 / chalon@robival.fr

ROBIVAL

TALAUDIERE (42) Tél : 04 77 93 57 23 / technic@larobinetique.fr
CEBAZAT (63) Tél : 04 73 84 74 34 / auvergne@larobinetique.fr

RACCORDS
ISO-UNI

Gamme de raccords destinés au transport de fluides sous pression avec système d'assemblage par soudage chimique à froid (collage) avec utilisation d'un décapant et d'une colle appropriés

RACCORDS À COLLER SÉRIE MÉTRIQUE

Spécifications techniques	
Gamme de dimensions	d 12 à d 500 (mm)
Pression nominale	PN 16 avec de l'eau à 20° C
Plage de température	0 °C à 60 °C
Standard d'accouplement	**Collage :** ISO 727, EN ISO 15493, DIN 8063, EN ISO 1452, ASTM D 2467, JIS K 6743, BS 4346-1. Compatibles avec les tuyaux selon ISO 161-1, EN ISO 1452 EN ISO 15493, DIN 8062, ASTM D1785, JIS K6741, BS 3505-3506.
	Bridage : DIN 2501, EN 1092-1
Références normatives	**Critères de fabrication :** EN ISO 1452, EN ISO 15493
	Méthodes et conditions requises pour les tests : EN ISO 1452, EN ISO 15493
	Critères d'installation : DVS 2204, DVS 2221, UNI 11242
Matériau raccords	PVC-U
Matériaux d'étanchéité	EPDM, FPM

VALENCE (26) Tél : 04 75 82 07 07 / courrier@robival.fr
VENISSIEUX (69) Tél : 04 72 39 29 70 / lyon@robival.fr
CRISSEY (71) Tél : 03 85 48 64 63 / chalon@robival.fr
TALAUDIERE (42) Tél : 04 77 93 57 23 / technic@larobinetique.fr
CEBAZAT (63) Tél : 04 73 84 74 34 / auvergne@larobinetique.fr

DONNÉES TECHNIQUES

VARIATION DE LA PRESSION EN FONCTION DE LA TEMPÉRATURE

Pour l'eau ou les fluides non dangereux vis-à-vis desquels le matériau est considéré comme étant CHIMIQUEMENT RÉSISTANT (espérance de vie : 25 ans). Pour les autres cas une diminution de la pression nominale PN est nécessaire.

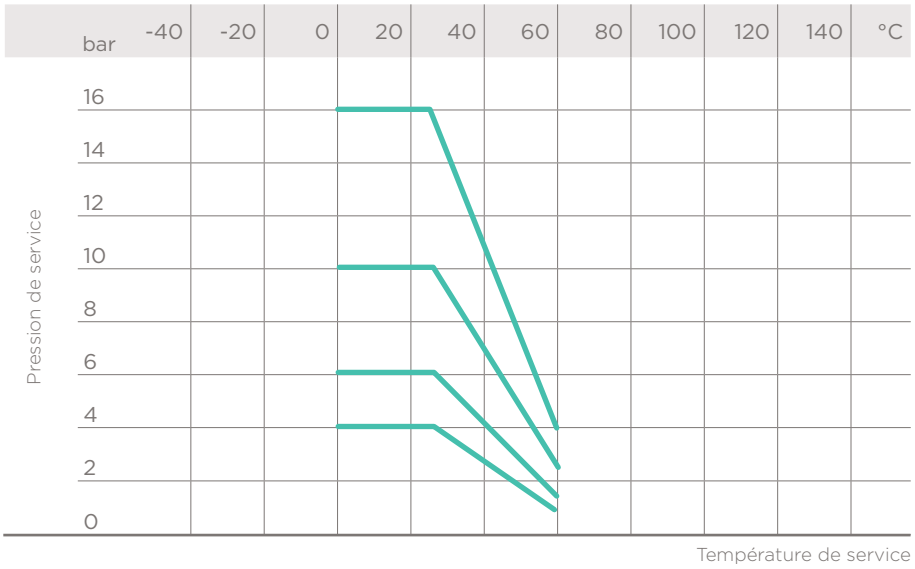

COURBES DE RÉGRESSION POUR RACCORDS EN PVC-U

Coefficients de régression selon à EN ISO 1452 et EN ISO 15493 pour une contrainte minimale (MRS) (minimales) = 25 N/mm² (MPa) (classification PVC-U 250)

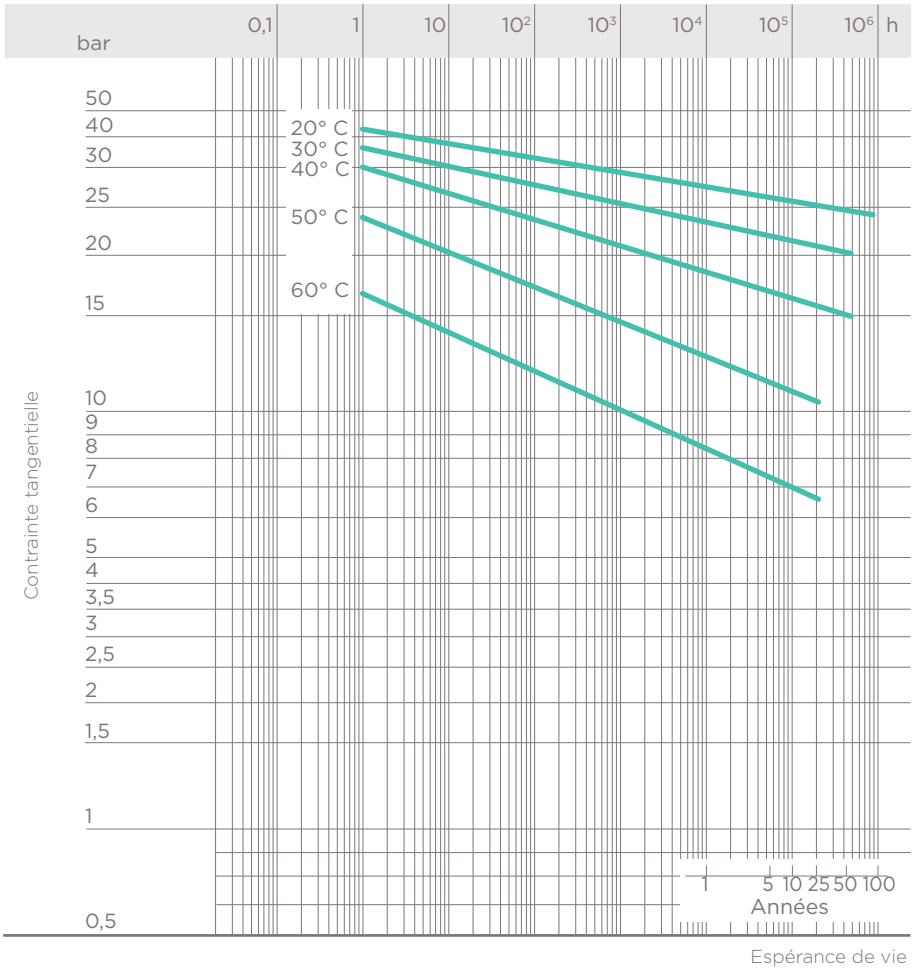

VALENCE (26) Tél : 04 75 82 07 07 / courrier@robival.fr
VENISSIEUX (69) Tél : 04 72 39 29 70 / lyon@robival.fr
CRISSEY (71) Tél : 03 85 48 64 63 / chalon@robival.fr
TALAUDIERE (42) Tél : 04 77 93 57 23 / technic@larobinetique.fr
CEBAZAT (63) Tél : 04 73 84 74 34 / auvergne@larobinetique.fr

FACTEURS DE SÉCURITÉ

Le tableau présente les facteurs de résistance pour chaque classe de pression en fonction du temps.

La pression nominale PN doit être considérée comme étant la pression conventionnelle sur la base de laquelle les raccords sont calculés et choisis pour l'emploi. La pression maximale de service continue à 20 °C dans le transport d'eau doit être égale à la valeur des pressions nominales, de manière à garantir la correspondance avec les valeurs de sécurité.
Sauf autre indication, les pressions nominales sont les suivantes :

- raccords à coller
  de d 12 à d 225 PN 16
  de d 250 à d 315 PN 10
- raccords de passage
  de d 16 à d 110 PN 16
- raccords à visser
  de R 3/8" à R 4" jusqu'à PN 16.

Certains raccords de la gamme sont commercialisés comme PN16, avec facteur de sécurité réduit par rapport aux prévisions des références ISO.

Pe (bars)	1 h	1 000 h	50 ans	T
10	6,72	5,12	4	
16	4,2	3,2	2,5	
16*	3,3	2,5	2	

*avec facteur de sécurité réduit

Les données contenues dans cette brochure sont fournies en toute bonne foi. FIP n'assume aucune responsabilité pour les données qui ne dérivent pas directement des normes internationales. FIP se réserve le droit d'apporter toute modification aux produits présentés dans cette brochure. L'installation et l'entretien doivent être effectués par du personnel qualifié.

VALENCE (26) Tél : 04 75 82 07 07 / courrier@robival.fr
VENISSIEUX (69) Tél : 04 72 39 29 70 / lyon@robival.fr
CRISSEY (71) Tél : 03 85 48 64 63 / chalon@robival.fr
TALAUDIERE (42) Tél : 04 77 93 57 23 / technic@larobinetique.fr
CEBAZAT (63) Tél : 04 73 84 74 34 / auvergne@larobinetique.fr

DIMENSIONS

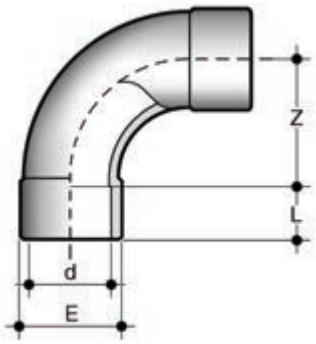

SIV

Coude à 90° grand rayon (R=2 * d), embouts femelles à coller

	d	PN	E	L	Z	g	Code
IH	20	16	27	16	40,5	35	SIV020
IH	25	16	33	19	50	55	SIV025
IH	32	16	41	22	65,5	100	SIV032
IH	40	16	50	26	80,5	175	SIV040
IH	50	16	61	31	100,5	280	SIV050
IH	63	16	76	38	127	515	SIV063
I	75	16	94	44	150	1000	SIV075
I	90	16	113	51	180	1770	SIV090
I	110	16	137	61	220	2800	SIV110
I	*160	16	189	86	207	5020	SIV160

I : IIP 122 **H :** KIWA K5034 ND 10
*facteur de sécurité réduit (PN 10)

VALENCE (26) Tél : 04 75 82 07 07 / courrier@robival.fr
VENISSIEUX (69) Tél : 04 72 39 29 70 / lyon@robival.fr
CRISSEY (71) Tél : 03 85 48 64 63 / chalon@robival.fr
TALAUDIERE (42) Tél : 04 77 93 57 23 / technic@larobinetique.fr
CEBAZAT (63) Tél : 04 73 84 74 34 / auvergne@larobinetique.fr

Fig. A

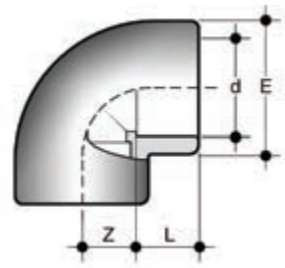

GIV

Coude à 90° embouts femelles à coller (fig. A)

	d	PN	E	L	Z	g	Code
	12	16	17	12	8	4	GIV012
IFH	16	16	22	14	9	11	GIV016
IFH	20	16	26	16	12	15	GIV020
IFH	25	16	32	19	15	30	GIV025
IFH	32	16	40	22	19	50	GIV032
IFH	40	16	50	26	22	90	GIV040
IFH	50	16	59	31	27,5	160	GIV050
IFH	63	16	76	38	33,5	290	GIV063
IF	75	16	91	44	41	450	GIV075
IF	90	16	108	51	47,5	680	GIV090
IF	110	16	130	61	61	1180	GIV110
IF	125	16	148	69	64	1650	GIV125
IF	140	16	163	76	77	2080	GIV140
IF	160	16	193	86	89	3980	GIV160
	*180	16	215	96	94	5200	GIV180
	*200	16	229	106	100	5360	GIV200

I : IIP 122 F : AFNOR NF04 H : KIWA K5034 ND 10
*facteur de sécurité réduit

Fig. B

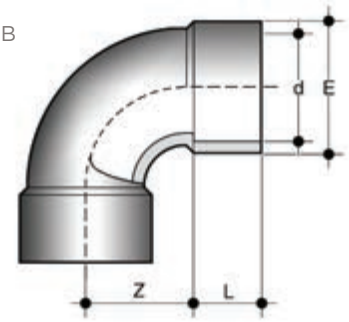

GIV

Coude à 90° embouts femelles à coller (fig. B)

d	PN	E	L	Z	g	Code
*225	16	258	119	171,5	8700	GIV225
250	10	287	131	188	12480	GIV250
280	10	325	147	210	17000	GIV280
315	10	359	164	236	23370	GIV315

*facteur de sécurité réduit

VALENCE (26) Tél : 04 75 82 07 07 / courrier@robival.fr
VENISSIEUX (69) Tél : 04 72 39 29 70 / lyon@robival.fr
CRISSEY (71) Tél : 03 85 48 64 63 / chalon@robival.fr
TALAUDIERE (42) Tél : 04 77 93 57 23 / technic@larobinetique.fr
CEBAZAT (63) Tél : 04 73 84 74 34 / auvergne@larobinetique.fr

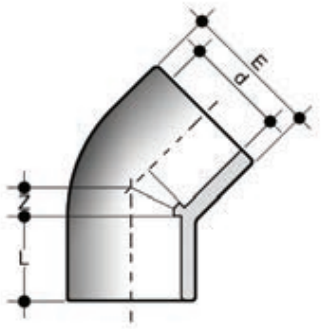

HIV

Coude à 45° embouts femelles à coller

	d	PN	E	L	Z	g	Code
	12	16	17	12	4	5	HIV012
	16	16	21	14	5	6	HIV016
IFH	20	16	28	16	5,5	20	HIV020
IFH	25	16	33	19	6	26	HIV025
IFH	32	16	41	22	7,5	45	HIV032
IFH	40	16	50	26	10,5	70	HIV040
IFH	50	16	61	31	11,5	120	HIV050
IFH	63	16	76	38	14	200	HIV063
IF	75	16	90	44	17	320	HIV075
IF	90	16	107	51	21,5	550	HIV090
IF	110	16	130	61	26	915	HIV110
IF	125	16	147	69	31	1315	HIV125
IF	140	16	163	76	34	1660	HIV140
IF	160	16	192	86	38	3060	HIV160
	**180	4	208	97	38	3500	HIV180
	200	10	230	108	48	4500	HIV200
	225	10	260	121	55	6400	HIV225
	250	10	286	131	58	7700	HIV250
	280	10	320	146	62	10460	HIV280
	315	10	359	164	66	15500	HIV315

I : IIP 122 **F :** AFNOR NF04 **H :** KIWA K5034 ND 10
**fournisseur tiers

VALENCE (26) Tél : 04 75 82 07 07 / courrier@robival.fr
VENISSIEUX (69) Tél : 04 72 39 29 70 / lyon@robival.fr
CRISSEY (71) Tél : 03 85 48 64 63 / chalon@robival.fr
TALAUDIERE (42) Tél : 04 77 93 57 23 / technic@larobinetique.fr
CEBAZAT (63) Tél : 04 73 84 74 34 / auvergne@larobinetique.fr

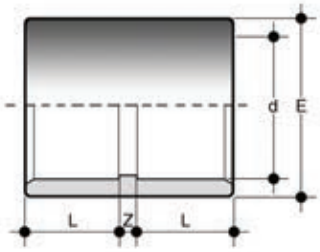

MIV

Manchon à embouts femelles à coller

	d	PN	E	L	Z	g	Code
	12	16	17	12	3	3	MIV012
F	16	16	21	14	3	7	MIV016
HIF	20	16	26	16	3	11	MIV020
HIF	25	16	32	19	3	20	MIV025
HIF	32	16	40	22	3	30	MIV032
HIF	40	16	50	26	3	55	MIV040
HIF	50	16	61	31	3	90	MIV050
HIF	63	16	76	38	3	160	MIV063
IF	75	16	90	44	3	250	MIV075
IF	90	16	108	51	4	415	MIV090
IF	110	16	131	61	8	715	MIV110
IF	125	16	148	69	7	960	MIV125
IF	140	16	164	76	8	1240	MIV140
IF	160	16	186	86	9	1680	MIV160
	**180	4	209	96	8	2500	MIV180
	*200	16	232	106	11	3050	MIV200
	*225	16	260	119	11	4600	MIV225
	250	10	286	131	10	5760	MIV250
	280	10	320	146	10	7630	MIV280
	315	10	355	164	12	9780	MIV315

I : IIP 122 **F :** AFNOR NF04 **H :** KIWA K5034 ND 10
*facteur de sécurité réduit
**fournisseur tiers

VALENCE (26) Tél : 04 75 82 07 07 / courrier@robival.fr
VENISSIEUX (69) Tél : 04 72 39 29 70 / lyon@robival.fr
CRISSEY (71) Tél : 03 85 48 64 63 / chalon@robival.fr
TALAUDIERE (42) Tél : 04 77 93 57 23 / technic@larobinetique.fr
CEBAZAT (63) Tél : 04 73 84 74 34 / auvergne@larobinetique.fr

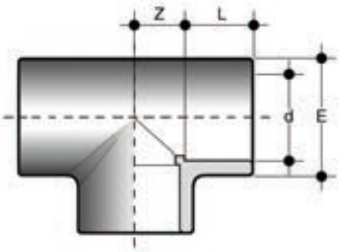

TIV

Té à 90° embouts femelles à coller

	d	PN	E	L	Z	g	Code
	12	16	17	12	8	6	TIV012
FH	16	16	22	14	9	15	TIV016
IFH	20	16	27	16	11	25	TIV020
IFH	25	16	33	19	14	40	TIV025
IFH	32	16	40	22	18	65	TIV032
IFH	40	16	49	26	22	114	TIV040
IFH	50	16	61	31	27	185	TIV050
IFH	63	16	76	38	34	380	TIV063
IF	75	16	91	44	40,5	605	TIV075
IF	90	16	109	51	48,5	985	TIV090
IF	110	16	133	61	61	1760	TIV110
IF	125	16	151	69	64	2430	TIV125
IF	140	16	174	76	77	4150	TIV140
IF	160	16	193	86	88	5250	TIV160
	180	16	215	96	94	6180	TIV180
	*200	16	228	106	101	6810	TIV200
	*225	16	258	119	114	12680	TIV225
	250	10	286	131	128	13250	TIV250
	280	10	319	146	144	17840	TIV280
	315	10	360	164	162	25300	TIV315

I : IIP 122 **F :** AFNOR NF04 **H :** KIWA K5034 ND 10
*facteur de sécurité réduit

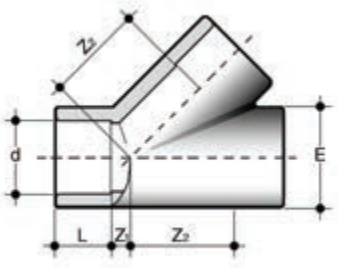

YIV

Té à 45° embouts femelles à coller

d	PN	E	L	Z_1	Z_2	g	Code
20	16	27	16	7	30	39	YIV020
25	16	33	19	7	35	62	YIV025
32	16	41	22	9	44	110	YIV032
40	16	51	26	11	55	190	YIV040
50	16	63	31	12	68,5	335	YIV050
63	16	78	38	15	85	570	YIV063
**160	4	189	86	35	200	6500	YIV160

**fournisseur tiers

VALENCE (26) Tél : 04 75 82 07 07 / courrier@robival.fr
VENISSIEUX (69) Tél : 04 72 39 29 70 / lyon@robival.fr
CRISSEY (71) Tél : 03 85 48 64 63 / chalon@robival.fr
TALAUDIERE (42) Tél : 04 77 93 57 23 / technic@larobinetique.fr
CEBAZAT (63) Tél : 04 73 84 74 34 / auvergne@larobinetique.fr

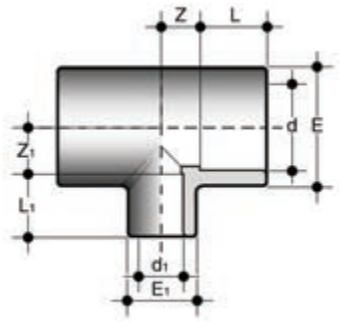

TRIV

Té réduit à 90°, embouts femelles à coller

d x d_1	PN	E	E_1	L	L_1	Z	Z_1	g	Code
25 x 20	16	33	28	19	16	14	14	37	TRIV025020
32 x 20	16	41	28	22	16	17,5	17,5	60	TRIV032020
32 x 25	16	41	34	22	19	17,5	17,5	65	TRIV032025
40 x 20	16	50	29	26	16	22	22	100	TRIV040020
40 x 25	16	50	34	26	19	22	22	100	TRIV040025
40 x 32	16	50	42	26	22	22	22	105	TRIV040032
50 x 20	16	61	30	31	16	27	27	160	TRIV050020
50 x 25	16	61	35	31	19	27	27	160	TRIV050025
50 x 32	16	61	42	31	22	27	27	165	TRIV050032
50 x 40	16	61	51	31	26	27	27	170	TRIV050040
63 x 25	16	76	36	38	19	33,5	33,5	290	TRIV063025
63 x 32	16	76	43	38	22	33,5	33,5	295	TRIV063032
63 x 40	16	76	52	38	26	33,5	33,5	300	TRIV063040
63 x 50	16	76	62	38	31	33,5	33,5	315	TRIV063050
75 x 32	16	91	41	44	22	40	40	530	TRIV075032
75 x 40	16	91	50	44	26	40	40	540	TRIV075040
75 x 50	16	91	61	44	31	40	40	550	TRIV075050
75 x 63	16	91	76	44	38	40	40	580	TRIV075063
90 x 40	16	109	50	51	26	48	48	870	TRIV090040
90 x 50	16	109	61	51	31	48	48	880	TRIV090050
90 x 63	16	109	76	51	38	48	48	900	TRIV090063
90 x 75	16	109	91	51	44	48	48	940	TRIV090075
110 x 50	16	133	61	61	31	61	61	1580	TRIV110050
110 x 63	16	133	76	61	38	61	61	1590	TRIV110063
110 x 75	16	133	91	61	44	61	61	1610	TRIV110075
110 x 90	16	133	109	61	51	61	61	1640	TRIV110090
**160 x 110	16	187	131	86	61	59	84	3450	TRIV160110
180 x 125	16	215	151	96	69	94	94	6760	TRIV180125
**250 x 110	4	285	134	129	63	61	128	8300	TRIV250110
**250 x 160	4	285	193	129	87	86	129	9900	TRIV250160
**250 x 200	4	285	228	129	106	133	132	12000	TRIV250200
**280 x 160	4	320	193	146	88	84	153	12500	TRIV280160
**280 x 225	4	320	258	146	117,5	117	150,5	14900	TRIV280225
**315 x 160	4	355	193	164	86	83	161	15000	TRIV315160
**315 x 200	4	355	228	164	106	102	179	17500	TRIV315200
**315 x 250	4	355	285	164	131	127	160	19200	TRIV315250

**fournisseur tiers

VALENCE (26) Tél : 04 75 82 07 07 / courrier@robival.fr
VENISSIEUX (69) Tél : 04 72 39 29 70 / lyon@robival.fr
CRISSEY (71) Tél : 03 85 48 64 63 / chalon@robival.fr
TALAUDIERE (42) Tél : 04 77 93 57 23 / technic@larobinetique.fr
CEBAZAT (63) Tél : 04 73 84 74 34 / auvergne@larobinetique.fr

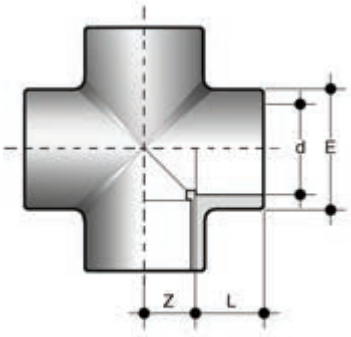

XIV

Croix, embouts femelles à coller

	d	PN	E	L	Z	g	Code
H	25	16	35	19	14	60	XIV025
H	32	16	43	22	18	105	XIV032
H	40	16	52	26	23	175	XIV040
H	50	16	64	31	27	265	XIV050
H	63	16	79	38	33,5	505	XIV063

H : KIWA K5034 ND 10

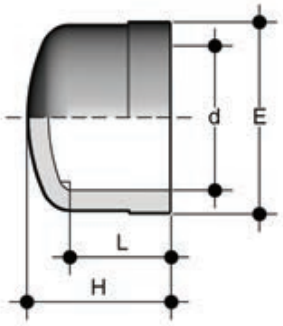

CIV

Bouchon, embout femelle à coller

	d	PN	E	H	L	g	Code
	12	16	17	15	12	3	CIV012
F	16	16	21	17	15	4	CIV016
IF	20	16	28	23	16	9	CIV020
IF	25	16	34	27	19	15	CIV025
IF	32	16	41	31	22	25	CIV032
IF	40	16	51	36	26	40	CIV040
IF	50	16	62	43	31	60	CIV050
IF	63	16	77	51	38	110	CIV063
IF	75	16	91	59	44	190	CIV075
IF	90	16	110	69	51	330	CIV090
IF	110	16	133	85	61	575	CIV110
IF	125	16	147	99	69	900	CIV125
	140	16	164	108	76	1100	CIV140
	160	16	192	128	86	1900	CIV160
	225	10	260	163	119	3000	CIV225

I : IIP 122 **F :** AFNOR NF04

VALENCE (26) Tél : 04 75 82 07 07 / courrier@robival.fr
VENISSIEUX (69) Tél : 04 72 39 29 70 / lyon@robival.fr
CRISSEY (71) Tél : 03 85 48 64 63 / chalon@robival.fr
TALAUDIERE (42) Tél : 04 77 93 57 23 / technic@larobinetique.fr
CEBAZAT (63) Tél : 04 73 84 74 34 / auvergne@larobinetique.fr

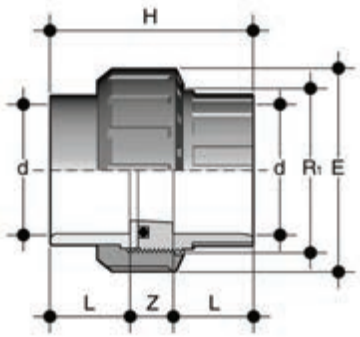

BIV

Union 3 pièces, embouts femelles à coller, joint torique en EPDM ou FPM

	d	R_1	PN	E	H	L	Z	g	Code
I	16	3/4"	16	33	41	14	13	20	BIV016E
I	20	1"	16	41	45	16	13	35	BIV020E
I	25	1" 1/4	16	50	51	19	13	60	BIV025E
I	32	1" 1/2	16	58	57	22	13	85	BIV032E
I	40	2"	16	72	67	26	15	150	BIV040E
I	50	2" 1/4	16	79	79	31	17	175	BIV050E
I	63	2" 3/4	16	98	98	38	22	320	BIV063E
	75	3" 1/2	10	120	116	44	21	590	BIV075E
	90	4"	10	135	125	51	23	770	BIV090E
	110	5"	10	163	145	61	23	1300	BIV110E

I : IIP 122

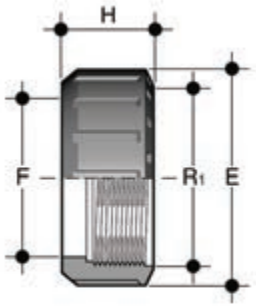

EFV

Écrou union à taraudage cylindrique pour union 3 pièces type BIV, BIFV, BFV, BLV, BIRV, BIFOV, BIROV, BIFXV, BIRXV.

R_1	d BIV	PN	E	F	H	g	Code
3/8"	-	16	23	13	20	5	EFV038
1/2"	-	16	27	17	24	8	EFV012
3/4"	16	16	33	22	21	9	EFV034
1"	20	16	41	28	22	13	EFV100
1" 1/4	25	16	50	36	25	22	EFV114
1" 1/2	32	16	58	42	27	30	EFV112
2"	40	16	72	53	30	50	EFV200
2" 1/4	50	16	79	59	34	68	EFV214
2" 1/2	-	16	90	68	36	95	EFV212
2" 3/4	63	16	98	74	38	120	EFV234
3" 1/2	75	10	120	93	45	198	EFV312
4"	90	10	135	106	52	278	EFV400
5"	110	10	163	129	60	448	EFV500

VALENCE (26) Tél : 04 75 82 07 07 / courrier@robival.fr
VENISSIEUX (69) Tél : 04 72 39 29 70 / lyon@robival.fr
CRISSEY (71) Tél : 03 85 48 64 63 / chalon@robival.fr
TALAUDIERE (42) Tél : 04 77 93 57 23 / technic@larobinetique.fr
CEBAZAT (63) Tél : 04 73 84 74 34 / auvergne@larobinetique.fr

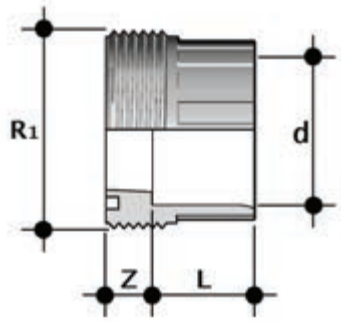

F/BIV

Collet pour union 3 pièces, embout femelle à coller série métrique

d	R_1	PN	L	Z	g	Code
16	3/4"	16	14	10	9	FBIV016
20	1"	16	16	10	13	FBIV020
25	1" 1/4	16	19	10	25	FBIV025
32	1" 1/2	16	22	10	31	FBIV032
40	2"	16	26	12	58	FBIV040
50	2" 1/4	16	31	14	63	FBIV050
63	2" 3/4	16	38	19	119	FBIV063
75	3" 1/2	10	44	18	230	FBIV075
90	4"	10	51	18	290	FBIV090
110	5"	10	61	18	500	FBIV110

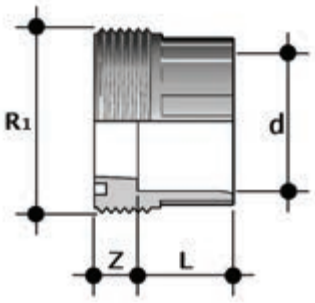

F/BLV

Collet pour union 3 pièces, embout femelle à coller série BS

d	R_1	PN	L	Z	g	Code
1/2"	1"	16	16	10	12,5	FBLV012
3/4"	1" 1/4	16	19	10	22,5	FBLV034
1"	1" 1/2	16	22	10	30	FBLV100
1" 1/4	2"	16	26	12	52	FBLV114
1" 1/2	2" 1/2	16	31	14	69,5	FBLV112
2"	2" 3/4	16	38	19	133,5	FBLV200

VALENCE (26) Tél : 04 75 82 07 07 / courrier@robival.fr
VENISSIEUX (69) Tél : 04 72 39 29 70 / lyon@robival.fr
CRISSEY (71) Tél : 03 85 48 64 63 / chalon@robival.fr
TALAUDIERE (42) Tél : 04 77 93 57 23 / technic@larobinetique.fr
CEBAZAT (63) Tél : 04 73 84 74 34 / auvergne@larobinetique.fr

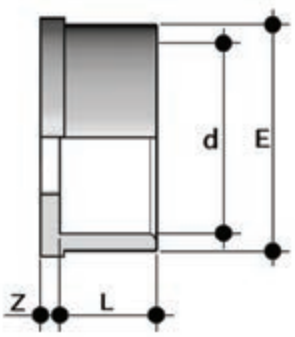

Q/BIV

Collet libre pour union 3 pièces, embout femelle à coller série métrique

d	PN	E	L	Z	g	Code
16	16	22	14	3	5	QBIV016
20	16	28	16	3	8	QBIV020
25	16	36	19	3	15	QBIV025
32	16	42	22	3	24	QBIV032
40	16	53	26	3	37	QBIV040
50	16	59	31	3	42	QBIV050
63	16	74	38	3	77	QBIV063
75	10	93	44	3	150	QBIV075
90	10	105	51	5	192	QBIV090
110	10	129	61	5	335	QBIV110

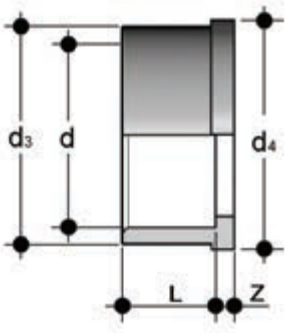

Q/BLV

Collet libre pour union 3 pièces, embout femelle à coller série BS

d	PN	d_3	d_4	L	Z	g	Code
1/2"	16	27,5	30,1	16	3	8	QBLV012
3/4"	16	36	38,8	19	3	13	QBLV034
1"	16	41,5	44,7	22	3	19	QBLV100
1" 1/4	16	53	56,5	26	3	32	QBLV114
1" 1/2	16	59	62,6	31	3	46	QBLV112
2"	16	74	78,4	38	3	86	QBLV200

VALENCE (26) Tél : 04 75 82 07 07 / courrier@robival.fr
VENISSIEUX (69) Tél : 04 72 39 29 70 / lyon@robival.fr
CRISSEY (71) Tél : 03 85 48 64 63 / chalon@robival.fr
TALAUDIERE (42) Tél : 04 77 93 57 23 / technic@larobinetique.fr
CEBAZAT (63) Tél : 04 73 84 74 34 / auvergne@larobinetique.fr

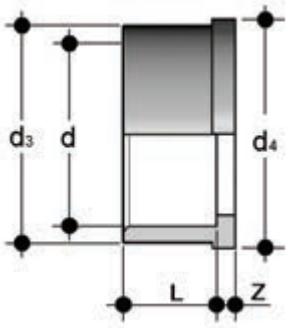

Q/BAV

Collet lisse pour union 3 pièces, embout femelle à coller série ASTM

d	PN	d_3	d_4	L	Z	g	Code
1/2"	16	27,5	30,1	22,7	3,5	15,5	QBAV012
3/4"	16	36	38,8	25,9	3,7	22,5	QBAV034
1"	16	41,5	44,7	29,2	3	32,5	QBAV100
1" 1/4	16	53	56,5	32	5	57	QBAV114
1" 1/2	16	59	62,6	35	5	78	QBAV112
2"	16	74	78,4	38,5	5,5	130	QBAV200

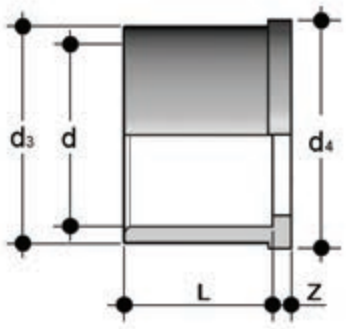

Q/BJV

Collet lisse pour union 3 pièces, embout femelle à coller série JIS

d	PN	d_3	d_4	L	Z	g	Code
1/2"	16	27,5	30,1	30	3	16	QBJV012
3/4"	16	36	38,8	35	3,5	21	QBJV034
1"	16	41,5	44,7	40	3	40	QBJV100
1" 1/4	16	53	56,5	44	3	68	QBJV114
1" 1/2	16	59	62,6	55	4,5	105	QBJV112
2"	16	74	78,4	62,9	5,5	175	QBJV200

VALENCE (26) Tél : 04 75 82 07 07 / courrier@robival.fr
VENISSIEUX (69) Tél : 04 72 39 29 70 / lyon@robival.fr
CRISSEY (71) Tél : 03 85 48 64 63 / chalon@robival.fr
TALAUDIERE (42) Tél : 04 77 93 57 23 / technic@larobinetique.fr
CEBAZAT (63) Tél : 04 73 84 74 34 / auvergne@larobinetique.fr

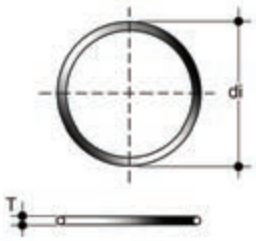

Joint torique

Joint pour embouts union type BIV, BIFV, BFV, BLV, BIRV, BIFOV, BIROV, BIFXV, BIRXV

Union d	C	de	T	Code EPDM	Code FPM
16	3062	15,54	2,62	OR3062E	OR3062F
20	4081	20,22	3,53	OR4081E	OR4081F
25	4112	28,17	3,53	OR4112E	OR4112F
32	4131	32,93	3,53	OR4131E	OR4131F
40	6162	40,65	5,34	OR6162E	OR6162F
50	6187	47	5,34	OR6187E	OR6187F
63	6237	59,69	5,34	OR6237E	OR6237F
75	6300	75,57	5,34	OR6300E	OR6300F
90	6362	91,45	5,34	OR6362E	OR6362F
110	6450	113,67	5,34	OR6450E	OR6450F

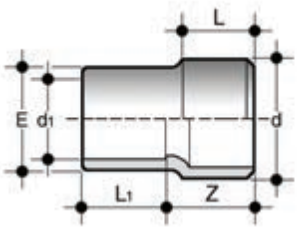

RIV

Réduction : embout mâle à coller (d) et embout femelle à coller (d_1 réduit)

	d x d_1	PN	E	L	L_1	Z	g	Code
I	16 x 12	16	19	14	12	18	7	RIV016012
IF	20 x 16	16	22	16	14	21	8	RIV020016
F	160 x 110	16	137	86	61	125	1270	RIV160110
	200 x 160	10	182	106	86	156	2540	RIV200160

I : IIP 122 **F :** AFNOR NF04
RIV : les marques de qualité se réfèrent aux cotes d et d_1

VALENCE (26) Tél : 04 75 82 07 07 / courrier@robival.fr
VENISSIEUX (69) Tél : 04 72 39 29 70 / lyon@robival.fr
CRISSEY (71) Tél : 03 85 48 64 63 / chalon@robival.fr
TALAUDIERE (42) Tél : 04 77 93 57 23 / technic@larobinetique.fr
CEBAZAT (63) Tél : 04 73 84 74 34 / auvergne@larobinetique.fr

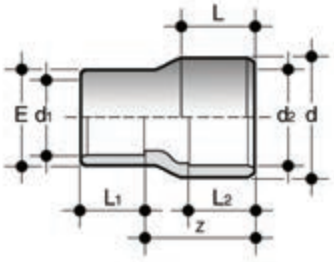

RIV

Réduction : embout mâle à coller (d) et embout femelle à coller (d_2), embout femelle à coller (d_1 réduit)

	d x d_2 x d_1	PN	E	L	L_1	L_2	Z	g	Code
IF	25 x 20 x 16	16	22	19	14	16	24,5	9	RIV025020016
IF	25 x 20 x 20	16	26	19	16	16	24,5	12	RIV025020020
IF	32 x 25 x 16	16	22	22	14	19	30	14	RIV032025016
IF	32 x 25 x 20	16	27	22	16	19	30	16	RIV032025020
IF	32 x 25 x 25	16	32	22	19	19	30	20	RIV032025025
IF	40 x 32 x 20	16	27	26	16	22	36	23	RIV040032020
IF	40 x 32 x 25	16	32	26	19	22	36	27	RIV040032025
IF	40 x 32 x 32	16	41	26	22	22	36	34	RIV040032032
I	50 x 40 x 20	16	27	31	16	26	44	36	RIV050040020
IF	50 x 40 x 25	16	32	31	19	26	44	40	RIV050040025
IF	50 x 40 x 32	16	40	31	22	26	44	48	RIV050040032
IF	50 x 40 x 40	16	48	31	26	26	44	55	RIV050040040
I	63 x 50 x 25	16	32	38	19	31	54	75	RIV063050025
IF	63 x 50 x 32	16	40	38	22	31	54	80	RIV063050032
IF	63 x 50 x 40	16	49	38	26	31	54	90	RIV063050040
IF	63 x 50 x 50	16	60	38	31	31	54	110	RIV063050050
IF	75 x 63 x 50	16	61	44	31	38	62	130	RIV075063050
IF	75 x 63 x 63	16	76	44	38	38	62	175	RIV075063063
I	110 x 90 x 50	16	61	61	31	51	88	260	RIV110090050
I	110 x 90 x 63	16	76	61	38	51	88	300	RIV110090063
I	110 x 90 x 75	16	89	61	44	51	88	345	RIV110090075
IF	110 x 90 x 90	16	104	61	51	51	88	400	RIV110090090

I : IIP 122 **F :** AFNOR NF04
RIV : les marques de qualité se réfèrent aux cotes d et d_1

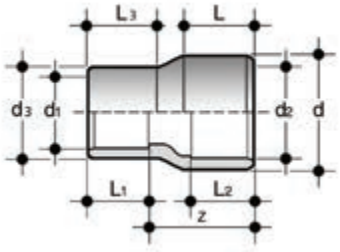

RIV

Réduction : embouts mâles (d/d_3 réduit) et femelles (d_1/d_2) à coller

	d x d_2 x d_3 x d_1	PN	E	L	L_1	L_2	L_3	Z	g	Code
I	90 x 75 x 50 x 40	16	-	51	26	44	31	74	180	RIV090075050040
IF	90 x 75 x 63 x 50	16	-	51	31	44	38	74	200	RIV090075063050
IF	90 x 75 x 75 x 63	16	-	51	38	44	44	74	260	RIV090075075063
IF	90 x 75 x 90 x 75	16	-	51	44	44	51	74	325	RIV090075090075

I : IIP 122 **F :** AFNOR NF04
RIV : les marques de qualité se réfèrent aux cotes d et d_1

VALENCE (26) Tél : 04 75 82 07 07 / courrier@robival.fr
VENISSIEUX (69) Tél : 04 72 39 29 70 / lyon@robival.fr
CRISSEY (71) Tél : 03 85 48 64 63 / chalon@robival.fr
TALAUDIERE (42) Tél : 04 77 93 57 23 / technic@larobinetique.fr
CEBAZAT (63) Tél : 04 73 84 74 34 / auvergne@larobinetique.fr

Fig. A

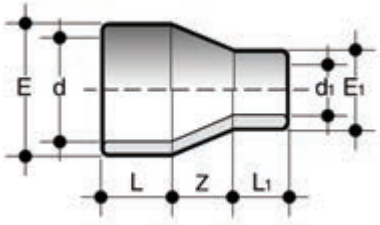

MRIV

Manchon réduit avec embouts femelles à coller (fig. A)

d x d_1	PN	E	E_1	K	L	L_1	Z	g	Code
*180 x 125	4	214	154	-	95	68	48,8	2700	MRIV180125
*180 x 140	4	214	170	-	95	76	35	2700	MRIV180140
*180 x 160	4	214	190	-	95	86	17	2800	MRIV180160
*200 x 110	4	234	138	-	102	61	78	3100	MRIV200110
*200 x 125	4	234	154	-	102	68	65	3100	MRIV200125
*200 x 140	4	234	170	-	102	76	52	3200	MRIV200140
*200 x 160	4	234	190	-	102	86	35	3200	MRIV200160
*200 x 180	4	234	213	-	102	95	17	3300	MRIV200180
*225 x 110	4	258	138	-	103	62	100	4000	MRIV225110
*225 x 140	4	258	170	-	103	76	74	3800	MRIV225140
*225 x 160	4	258	190	-	103	86	57	4000	MRIV225160
*225 x 180	4	258	214	-	103	95	40	3500	MRIV225180
*225 x 200	4	258	234	-	103	102	22	3500	MRIV225200
*250 x 110	4	283	138	-	105	62	122	4500	MRIV250110
*250 x 125	4	283	154	-	105	68	108	4700	MRIV250125
*250 x 140	4	283	170	-	105	76	96	4600	MRIV250140
*250 x 160	4	283	190	-	105	86	78	4700	MRIV250160
*250 x 180	4	283	214	-	105	95	62	4600	MRIV250180
*250 x 200	4	283	234	-	105	102	44	4500	MRIV250200
*250 x 225	4	283	258	-	105	103	22	4900	MRIV250225
*280 x 110	4	317	138	-	101	62	150	5400	MRIV280110
*280 x 125	4	317	154	-	101	68	136	5400	MRIV280125
*280 x 140	4	317	170	-	101	76	123	5400	MRIV280140
*280 x 160	4	317	190	-	101	86	105	5700	MRIV280160
*280 x 180	4	317	214	-	101	95	87	5700	MRIV280180
*280 x 200	4	317	234	-	101	102	70	5800	MRIV280200
*280 x 225	4	317	258	-	101	103	47	5500	MRIV280225
*280 x 250	4	317	283	-	101	105	26	5400	MRIV280250
*315 x 160	4	355	190	-	105	86	135	6400	MRIV315160
*315 x 180	4	355	214	-	105	95	117	6600	MRIV315180
*315 x 200	4	355	234	-	105	102	100	6800	MRIV315200
*315 x 225	4	355	258	-	105	103	79	7200	MRIV315225
*315 x 250	4	355	283	-	105	105	57	6800	MRIV315250
*315 x 280	4	355	317	-	105	101	31	7100	MRIV315280
*355 x 315	4	394	355	-	105	105	35	7500	MRIV355315
*400 x 315	4	435	355	-	105	105	75	9500	MRIV400315
*400 x 355	4	435	394	-	105	105	40	9000	MRIV400355

*fournisseur tiers

VALENCE (26) Tél : 04 75 82 07 07 / courrier@robival.fr
VENISSIEUX (69) Tél : 04 72 39 29 70 / lyon@robival.fr
CRISSEY (71) Tél : 03 85 48 64 63 / chalon@robival.fr
TALAUDIERE (42) Tél : 04 77 93 57 23 / technic@larobinetique.fr
CEBAZAT (63) Tél : 04 73 84 74 34 / auvergne@larobinetique.fr

Fig. B

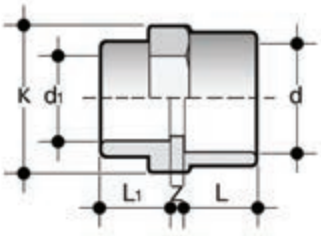

MRIV

Manchon réduit à embouts femelles à coller (fig. B)

d x d_1	PN	E	E_1	K	L	L_1	Z	g	Code
*110 x 90	16	-	-	130	61	51	4,5	555	MRIV110090

*facteur de sécurité réduit

Fig. A

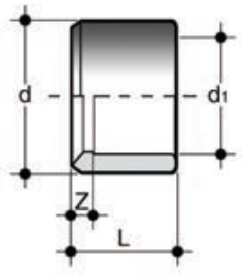

DIV

Réduction avec embout mâle (d) et embout réduit femelle (d_1) à coller (fig. A)

	d x d_1	PN	L	Z	g	Code
	16 X 12	16	14	2	1	DIV016012
IF	20 X 16	16	16	2	3	DIV020016
IF	25 X 20	16	19	3	5	DIV025020
I	32 X 20	16	22	6	15	DIV032020
IF	32 X 25	16	22	3,5	10	DIV032025
IF	40 X 32	16	26	4	17	DIV040032
IF	50 X 40	16	31	5	32	DIV050040
IF	63 X 50	16	38	7	65	DIV063050
IF	75 X 63	16	44	6	85	DIV075063
IF	90 X 75	16	51	7	150	DIV090075
IF	110 X 90	16	61	9	270	DIV110090
IF	125 X 110	16	69	8	285	DIV125110
I	140 X 110	16	76	17	645	DIV140110
IF	140 X 125	16	76	9,5	350	DIV140125
IF	160 X 140	16	86	10	565	DIV160140
	*225 X 200	16	119	13	1380	DIV225200
	250 X 200	10	132	25	3500	DIV250200
	250 X 225	10	132	12	2100	DIV250225
	**280 x 250	4	147	15	2500	DIV280250
	315 x 280	10	165	18	4590	DIV315280

I : IIP 122 **F :** AFNOR NF04
*facteur de sécurité réduit
**fournisseur tiers

VALENCE (26) Tél : 04 75 82 07 07 / courrier@robival.fr
VENISSIEUX (69) Tél : 04 72 39 29 70 / lyon@robival.fr
CRISSEY (71) Tél : 03 85 48 64 63 / chalon@robival.fr
TALAUDIERE (42) Tél : 04 77 93 57 23 / technic@larobinetique.fr
CEBAZAT (63) Tél : 04 73 84 74 34 / auvergne@larobinetique.fr

Fig. B

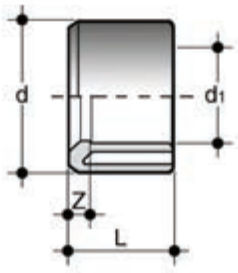

DIV

Réduction avec embout mâle (d) et embout réduit femelle (d_1) à coller (fig. B)

	d x d_1	PN	L	Z	g	Code
I	40 X 20	16	26	9	25	DIV040020
I	40 X 25	16	26	7	24	DIV040025
I	50 X 32	16	31	8,5	35	DIV050032
I	63 X 32	16	38	16	73	DIV063032
I	63 X 40	16	38	11,5	75	DIV063040
I	75 X 50	16	44	13	120	DIV075050
I	90 X 50	16	51	20	200	DIV090050
I	90 X 63	16	51	13	210	DIV090063
I	110 X 63	16	61	23	340	DIV110063
I	110 X 75	16	61	17	360	DIV110075
I	140 X 90	16	76	25	730	DIV140090
I	160 X 90	16	86	35	1040	DIV160090
I	160 X 110	16	86	24	945	DIV160110
	*180 X 160	4	96	10	710	DIV180160
	*200 X 160	16	106	20	1310	DIV200160
	*200 X 180	4	106	10	870	DIV200180
	225 X 160	16	119	33	1840	DIV225160
	250 X 160	10	132	45	3100	DIV250160
	*250 X 180	4	132	36	3100	DIV250180
	*280 X 200	4	146	40	4100	DIV280200
	280 x 225	10	147	27	4300	DIV280225
	315 x 200	10	165	58	8650	DIV315200
	315 x 225	10	165	45	8100	DIV315225
	315 x 250	10	165	33	5080	DIV315250

I : IIP 122
*fournisseur tiers

VALENCE (26) Tél : 04 75 82 07 07 / courrier@robival.fr
VENISSIEUX (69) Tél : 04 72 39 29 70 / lyon@robival.fr
CRISSEY (71) Tél : 03 85 48 64 63 / chalon@robival.fr
TALAUDIERE (42) Tél : 04 77 93 57 23 / technic@larobinetique.fr
CEBAZAT (63) Tél : 04 73 84 74 34 / auvergne@larobinetique.fr

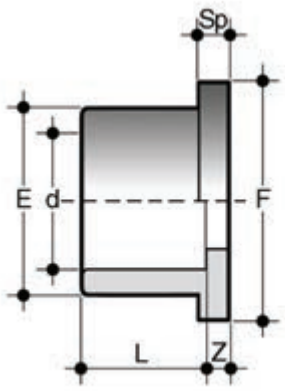

QPV

Collet à face plane selon DIN 8063 PN 10/16, embout femelle à coller

	d	DN	PN	E	F	L	Sp	Z	g	Code
I	20	15	16	27	34	16	7	3,5	10	QPV020
I	25	20	16	33	41	19	7	3	16	QPV025
I	32	25	16	41	50	22	7	3	25	QPV032
I	40	32	16	50	61	26	8	3	40	QPV040
I	50	40	16	61	73	31	8	3	62	QPV050
I	63	50	16	76	90	38	9	3	105	QPV063
I	75	65	16	90	105	44	10	3	160	QPV075
I	90	80	16	108	125	51	10	5	275	QPV090
I	110	100	16	131	150	61	12	4	445	QPV110
I	125	125	16	147	168	69	13	5	750	QPV125
I	125	***125	16	165	188	69	13	11	760	QPV125FKE
I	140	125	16	165	188	76	14	5	790	QPV140
	160	150	16	188	212	86	16	4,5	1140	QPV160
	200	***200	16	248	273	106	30	24	2700	QPV200FKE
	200	*200	16	230	254	106	18	5,5	1840	QPV200
	355	**350	4	386	413	184	29	8	5400	QPV355
	400	**400	4	430	483	206	26	12	6500	QPV400
	450	**450	4	486	538	-	19	8	5200	QPV450
	500	**500	4	532	574	-	18	-	3000	QPV500

I : IIP 122
*facteur de sécurité réduit
**fournisseur tiers
***collets spéciaux pour vannes-papillons FK-FE

VALENCE (26) Tél : 04 75 82 07 07 / courrier@robival.fr
VENISSIEUX (69) Tél : 04 72 39 29 70 / lyon@robival.fr
CRISSEY (71) Tél : 03 85 48 64 63 / chalon@robival.fr
TALAUDIERE (42) Tél : 04 77 93 57 23 / technic@larobinetique.fr
CEBAZAT (63) Tél : 04 73 84 74 34 / auvergne@larobinetique.fr

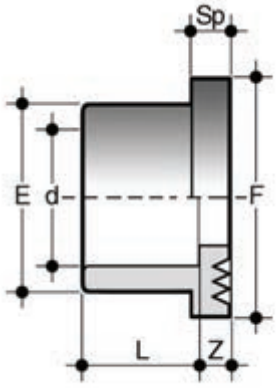

QRV

Collet à face striée selon DIN 8063 PN 10/16, embout mâle à coller, pour contre-collets QPV/QRV et joints plats (pour les dimensions des joints, voir QHV)

	d	DN	PN	E	F	L	Sp	Z	g	Code
I	40	32	16	50	61	26	8	3	40	QRV040
I	50	40	16	61	73	31	8	3	62	QRV050
I	63	50	16	76	90	38	9	3	105	QRV063
I	75	65	16	90	105	44	10	3	160	QRV075
I	90	80	16	108	125	51	10	5	275	QRV090
I	110	100	16	131	150	61	12	4	445	QRV110
I	125	125	16	147	168	69	13	5	750	QRV125
I	140	125	16	165	188	76	14	5	790	QRV140
I	160	150	16	188	212	86	16	4,5	1140	QRV160
	200	*200	16	230	254	106	18	5,5	1840	QRV200
	225	*200	16	245	273	119	25	5,5	1750	QRV225
	250	*250	16	270	306	131	20	8,5	2140	QRV250
	280	250	10	307	327	147	32	14,5	3650	QRV280
	315	300	10	346	377	165	32	16	4950	QRV315

I : IIP 122
*facteur de sécurité réduit

VALENCE (26) Tél : 04 75 82 07 07 / courrier@robival.fr
VENISSIEUX (69) Tél : 04 72 39 29 70 / lyon@robival.fr
CRISSEY (71) Tél : 03 85 48 64 63 / chalon@robival.fr
TALAUDIERE (42) Tél : 04 77 93 57 23 / technic@larobinetique.fr
CEBAZAT (63) Tél : 04 73 84 74 34 / auvergne@larobinetique.fr

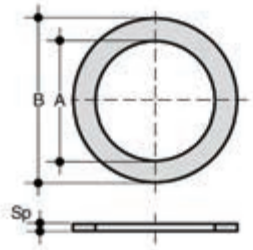

QHV/X

Joint plat en EPDM et FPM pour collets selon DIN 2501, EN1092

d	DN	A	B	Sp	Code EPDM	Code FPM
16	10	16	27	2	QHVX016E	QHVX016F
20 - 1/2"	15	20	32	2	QHVX020E	QHVX020F
25 - 3/4"	20	24	38,5	2	QHVX025E	QHVX025F
32 - 1"	25	32	48	2	QHVX032E	QHVX032F
40 - 1" 1/4	32	40	59	2	QHVX040E	QHVX040F
50 - 1" 1/2	40	50	71	2	QHVX050E	QHVX050F
63 - 2"	50	63	88	2	QHVX063E	QHVX063F
75 - 2" 1/2	65	75	104	2	QHVX075E	QHVX075F
90 - 3"	80	90	123	2	QHVX090E	QHVX090F
110 - 4"	100	110	148	3	QHVX110E	QHVX110F
125	125	125	166	3	QHVX125E	QHVX125F
140	125	140	186	3	QHVX140E	QHVX140F
160 - 6"	150	160	211	3	QHVX160E	QHVX160F
200	200	200	252	4	QHVX200E	-
225 - 8"	200	225	270	4	QHVX225E	-
250	250	250	305	4	QHVX250E	-

VALENCE (26) Tél : 04 75 82 07 07 / courrier@robival.fr
VENISSIEUX (69) Tél : 04 72 39 29 70 / lyon@robival.fr
CRISSEY (71) Tél : 03 85 48 64 63 / chalon@robival.fr
TALAUDIERE (42) Tél : 04 77 93 57 23 / technic@larobinetique.fr
CEBAZAT (63) Tél : 04 73 84 74 34 / auvergne@larobinetique.fr

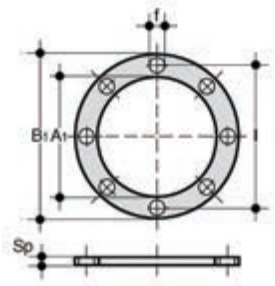

QHV/Y

Joint plat percé selon DIN 2501 et EN 1092 ; perçage PN 10/16 jusqu'au DN 150, PN 10 à partir du DN 200

d	DN	A_1	B_1	F	I	U	Sp	Code
16	10	-	-	-	-	-	-	-
20 - 1/2"	15	17	95	14	65	4	2	QHVY020E
25 - 3/4"	20	22	107	14	76,3	4	2	QHVY025E
32 - 1"	25	28	117	14	86,5	4	2	QHVY032E
40 - 1" 1/4	32	36	142,5	18	101	4	2	QHVY040E
50 - 1" 1/2	40	45	153,3	18	111	4	2	QHVY050E
63 - 2"	50	57	168	18	125,5	4	2	QHVY063E
75 - 2" 1/2	65	71	187,5	18	145,5	4	3	QHVY075E
90 - 3"	80	84	203	18	160	8	3	QHVY090E
110 - 4"	100	102	223	18	181	8	3	QHVY110E
125	125	132	250	18	210	8	3	QHVY125E
140	125	132	250	18	210	8	3	QHVY140E
160 - 6"	150	152	288,5	22	241,5	8	4	QHVY160E
200	200	192	340	22	295	8	4	QHVY200E
225 - 8"	200	215	340	22	295	8	4	QHVY225E
250	250	238	395	22	350	12	4	QHVY250E
280	250	265	395	22	350	12	4	QHVY280E
315	300	290	462	22	400	12	4	QHVY315E
355	350	337	500	22	460	16	2	QHVY355E
400	400	384	555	25	515	16	2	QHVY400E

VALENCE (26) Tél : 04 75 82 07 07 / courrier@robival.fr
VENISSIEUX (69) Tél : 04 72 39 29 70 / lyon@robival.fr
CRISSEY (71) Tél : 03 85 48 64 63 / chalon@robival.fr
TALAUDIERE (42) Tél : 04 77 93 57 23 / technic@larobinetique.fr
CEBAZAT (63) Tél : 04 73 84 74 34 / auvergne@larobinetique.fr

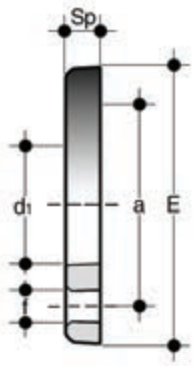

ODV

Bride folle pour collets QPV, QRV, QLV EN/ISO/DIN
Perçage : - PN 10/16 jusqu'à DN150 - PN 10 à partir de DN200

	d	DN	*PMA (bar)	a	b	d_1	E	f	Sp	U	**(Nm)	g	Code
	20	15	10	65	M12 x 70	28	96	14	11	4	<10	60	ODV020
I	25	20	10	75	M12 x 70	34	107	14	12	4	<10	85	ODV025
I	32	25	10	85	M12 x 70	42	117	14	14	4	10	120	ODV032
I	40	32	10	100	M16 x 85	51	143	18	15	4	13	190	ODV040
I	50	40	10	110	M16 x 85	62	153	18	16	4	13	225	ODV050
I	63	50	10	125	M16 x 95	78	168	18	18	4	15	280	ODV063
I	75	65	10	145	M16 x 95	92	188	18	19	4	17	390	ODV075
I	90	80	10	160	M16 x 105	109	203	18	20	8	18	460	ODV090
I	110	100	10	180	M16 x 105	132	222	18	22	8	20	515	ODV110
I	125	125	10	210	M16 x 115	149	250	18	26	8	25	960	ODV125
I	140	125	10	210	M16 x 120	166	251	18	26	8	25	715	ODV140
I	160	150	10	240	M20 x 135	189	290	22	29	8	30	915	ODV160
I	200	200	10	295	M20 x 140	235	340	22	30	8	45	1210	ODV200
	225	200	10	295	M20 x 140	252	340	22	30	8	50	1090	ODV225
	250	250	10	350	M20 x 150	278	396	22	34	12	60	1790	ODV250
	280	250	10	350	M20 x 160	309	396	22	35	12	70	1880	ODV280
	315	300	10	400	M20 x 180	349	465	22	40	12	50	3050	ODV315
	355	***350	4	460	M20 x 180	386	505	22	32	16	70	3600	ODV355
	400	***400	4	515	M22 x 180	434	565	25	33	16	55	4500	ODV400
	450	***450	4	565	M22 x 160	489	615	25	32	20	65	4400	ODV450
	500	***500	4	600	M20 x 160	540	650	25	31	20	70	4200	ODV500

I : IIP 122
*PMA pression de service maximale admissible
** couple de serrage nominal
***fournisseur tiers

VALENCE (26) Tél : 04 75 82 07 07 / courrier@robival.fr
VENISSIEUX (69) Tél : 04 72 39 29 70 / lyon@robival.fr
CRISSEY (71) Tél : 03 85 48 64 63 / chalon@robival.fr
TALAUDIERE (42) Tél : 04 77 93 57 23 / technic@larobinetique.fr
CEBAZAT (63) Tél : 04 73 84 74 34 / auvergne@larobinetique.fr

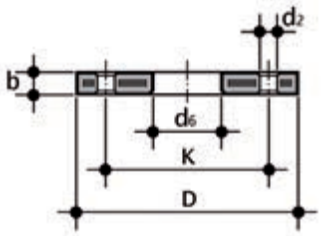

ODB

Bride folle en acier revêtu PP chargé FV, selon EN/ISO/DIN pour collets QRV, QPV.
Perçage : PN 10/16 jusqu'à DN 150 ; PN 10 à partir de DN 200

d	DN	*PMA (bar)	b	d_2	d_6	D	k	M	n	**(Nm)	g	Code
20	15	16	12	14	28	95	65	M12	4	10	232	ODB020
25	20	16	14	14	34	105	75	M12	4	15	288	ODB025
32	25	16	14	14	42	115	85	M12	4	15	544	ODB032
40	32	16	16	18	51	140	100	M16	4	20	836	ODB040
50	40	16	16	18	62	150	110	M16	4	25	902	ODB050
63	50	16	19	18	78	165	125	M16	4	35	1074	ODB063
75	65	16	19	18	92	188	145	M16	4	40	1368	ODB075
90	80	16	21	18	109	204	160	M16	8	40	1516	ODB090
***125	100	16	22	18	135	224	180	M16	8	50	1938	ODB125
****180	150	16	27	22	191	285	240	M20	8	60	3298	ODB180
200	200	16	28	22	235	340	295	M20	8	75	5318	ODB200

* valeurs de pression maximale conformes à EN/ISO/DIN. Prêter attention aux valeurs de pression maximale admissible pour les joints utilisés
**couple de serrage nominal
*** à utiliser avec un collier d'appui QPV110, QRV110
**** à utiliser avec un collier d'appui QPV160, QRV160

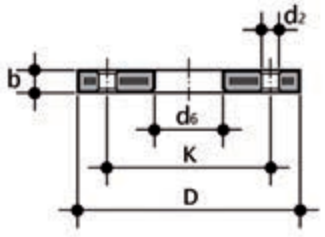

ODB-SW

Bride folle en acier revêtu PP chargé FV, selon EN/ISO/DIN pour collets QRV et QPV.
Perçage : PN 10/16 jusqu'à DN 150 ; PN 10 à partir de DN 200

d	DN	*PMA (bar)	b	d_2	d_6	D	k	M	n	**(Nm)	g	Code
140	125	16	24	18	166	252	210	M16	8	60	2965	SWODBD140DN125
225	200	16	27	22	247	340	295	M20	8	75	5060	SWODBD225DN200
280	250	16	30	22	309	395	350	M20	12	95	7112	SWODBD280DN250
315	300	16	34	22	349	445	400	M20	12	100	9468	SWODBD315DN300

*PMA pression de service maximale admissible
**couple de serrage nominal

VALENCE (26) Tél : 04 75 82 07 07 / courrier@robival.fr
VENISSIEUX (69) Tél : 04 72 39 29 70 / lyon@robival.fr
CRISSEY (71) Tél : 03 85 48 64 63 / chalon@robival.fr
TALAUDIERE (42) Tél : 04 77 93 57 23 / technic@larobinetique.fr
CEBAZAT (63) Tél : 04 73 84 74 34 / auvergne@larobinetique.fr

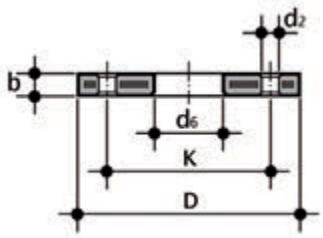

OAB

Bride folle en acier revêtu de PP chargé FV ANSI B16.5 cl.150 pour collets QRV, QPV

d mm	DN pouce	*PMA (bar)	b	d_2 mm	d_2 pouce	d_6	D	k mm	k pouce	n	**(Nm)	g	Code
20	1/2"	16	12	16	5/8"	28	95	60,4	2" 3/8	4	15	200	OAB012
25	3/4"	16	12	16	5/8"	34	102	69,7	2" 3/4	4	15	240	OAB034
32	1"	16	16	16	5/8"	42	114	79,2	3" 1/8	4	15	490	OAB100
40	1" 1/4	16	16	16	5/8"	51	130	88,7	3" 1/2	4	25	670	OAB114
50	1" 1/2"	16	18	16	5/8"	62	133	98,3	3" 7/8	4	35	640	OAB112
63	2"	16	18	20	3/4"	78	162	120,0	4" 3/4	4	35	1000	OAB200
75	2" 1/2	16	18	20	3/4"	92	184	139,7	5" 1/2	4	40	1310	OAB212
90	3"	16	18	20	3/4"	111	194	152,4	6"	4	40	1250	OAB300
110	4"	16	18	20	3/4"	133	229	190,6	7" 1/2	8	40	1660	OAB400

*PMA pression de service maximale admissible
**couple de serrage nominal

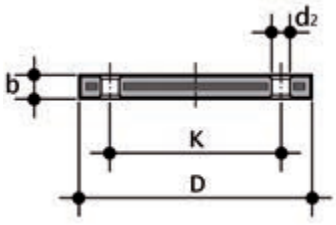

ODBC

Bride pleine en acier revêtu de PP chargé FV, EN/ISO/DIN pour collets QRV, QPV.
Perçage : PN 10/16 jusqu'à DN 150 ; PN 10 à partir de DN 200

d	DN	*PMA (bar)	b	d_2	D	k	n	M	**(Nm)	g	Code
20	15	16	12	14	95	65	4	M12	15	290	ODBC020
25	20	16	12	14	105	75	4	M12	15	390	ODBC025
32	25	16	16	14	115	85	4	M12	15	520	ODBC032
40	32	16	16	18	140	100	4	M16	25	800	ODBC040
50	40	16	18	18	150	110	4	M16	35	940	ODBC050
63	50	16	18	18	165	125	4	M16	35	1150	ODBC063
75	65	16	18	18	185	145	4	M16	40	1640	ODBC075
90	80	16	18	18	200	160	8	M16	40	1960	ODBC090
110/125	100	16	18	18	220	180	8	M16	40	2720	ODBC110
140	125	16	24	18	250	210	8	M16	50	3920	ODBC140
160/180	150	16	24	22	285	240	8	M20	60	5060	ODBC160
200/225	200	16	24	22	340	295	8	M20	70	7800	ODBC200
250/280	250	10	30	22	400	350	12	M20	100	15400	ODBC250
315	300	10	34	22	463	400	12	M20	110	26000	ODBC315

* valeurs de pression maximale conformes à EN/ISO/DIN. Prêter attention aux valeurs de pression maximale admissible pour les joints utilisés
**couple de serrage nominal

VALENCE (26) Tél : 04 75 82 07 07 / courrier@robival.fr
VENISSIEUX (69) Tél : 04 72 39 29 70 / lyon@robival.fr
CRISSEY (71) Tél : 03 85 48 64 63 / chalon@robival.fr
TALAUDIERE (42) Tél : 04 77 93 57 23 / technic@larobinetique.fr
CEBAZAT (63) Tél : 04 73 84 74 34 / auvergne@larobinetique.fr

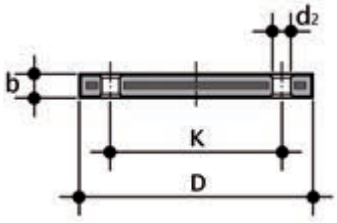

OABC

Bride pleine en acier revêtu de PP chargé FV ANSI B16.5 cl.150

pouce	DN	*PMA (bar)	b	d_2 mm	d_2 pouce	D	k mm	k pouce	n	**(Nm)	g	Code
1/2"	15	16	12	16	5/8"	95	60,45	2" 3/8	4	15	200	OABC012
3/4"	20	16	12	16	5/8"	102	69,85	2" 3/4	4	15	240	OABC034
1"	25	16	16	16	5/8"	114	79,25	3" 1/8	4	15	370	OABC100
1" 1/4	32	16	16	16	5/8"	130	88,90	3" 1/2	4	25	530	OABC114
1" 1/2	40	16	18	16	5/8"	133	98,55	3" 7/8	4	35	560	OABC112
2"	50	16	18	20	3/4"	162	120,65	4" 3/4	4	35	810	OABC200
2" 1/2	65	16	18	20	3/4"	184	139,70	5" 1/2	4	40	1070	OABC212
3"	80	16	18	20	3/4"	194	152,40	6"	4	40	1030	OABC300
4"	100	16	18	20	3/4"	229	190,50	7" 1/2	8	40	1570	OABC400

*PMA : pression de service maximale admissible
**couple de serrage nominal

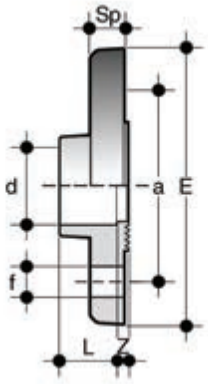

FDV

Collet-bride avec embout femelle à coller EN/ISO/DIN à face striée pour joints plats (pour les dimensions des joints, voir QHV).
Perçage : PN 10/16 jusqu'à DN 150 ; PN 10 à partir de DN 200

d	DN	*PMA (bar)	a	E	f	L	Sp	Z	**(Nm)	g	Code
25	20	10	75	105	14	19	12	4,5	<10	105	FDV025
32	25	10	85	115	14	22	14	4,5	10	150	FDV032
40	32	10	100	140	18	26	15	4,5	13	230	FDV040
50	40	10	110	150	18	31	16	4,5	13	280	FDV050
63	50	10	125	163	18	38	18	4,5	15	390	FDV063
75	65	10	145	185	18	44	19	5	17	525	FDV075
90	80	10	160	200	18	51	20	7	18	710	FDV090
110	100	10	180	220	18	61	22	8	20	955	FDV110

*PMA : pression de service maximale admissible
**couple de serrage nominal

VALENCE (26) Tél : 04 75 82 07 07 / courrier@robival.fr
VENISSIEUX (69) Tél : 04 72 39 29 70 / lyon@robival.fr
CRISSEY (71) Tél : 03 85 48 64 63 / chalon@robival.fr
TALAUDIERE (42) Tél : 04 77 93 57 23 / technic@larobinetique.fr
CEBAZAT (63) Tél : 04 73 84 74 34 / auvergne@larobinetique.fr

FCV

Bride pleine perçage EN/ISO/DIN à face striée pour joints plats (pour les dimensions des joints, voir QHV).
Perçage : PN 10/16 jusqu'à DN 175 ; PN 10 à partir de DN 200

d	DN	*PMA (bar)	a	E	f	Sp	U	***(Nm)	g	Code
25	20	10	75	105	14	12	4	<10	95	FCV025
32	25	10	85	115	14	14	4	10	135	FCV032
40	32	10	100	141	18	15	4	13	225	FCV040
50	40	10	110	150	18	16	4	13	270	FCV050
63	50	10	125	165	18	18	4	15	355	FCV063
75	65	10	145	186	18	19	4	17	510	FCV075
90	80	10	160	201	18	20	8	18	675	FCV090
110	100	10	180	221	18	22	8	20	915	FCV110
180	***175	4	270	315	22	30	8	45	3100	FCV180
200-225	***200	4	295	340	22	30	8	60	3800	FCV200

*PMA : pression de service maximale admissible
**couple de serrage nominal
***fournisseur tiers

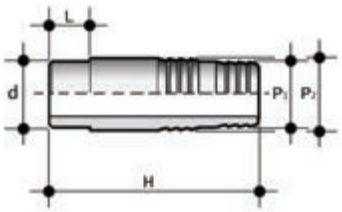

AIV

Cannelure à embout mâle à coller

d x P_2 x P_1	PN	H	L	g	Code
12 x 14 x 12	16	56	12	6	AIV012014012
16 x 18 x 16	16	60	14	12	AIV016018016
20 x 22 x 20	16	67	16	17	AIV020022020
25 x 27 x 25	16	81	19	26	AIV025027025
32 x 32 x 30	16	97	22	40	AIV032032030
40 x 42 x 40	16	104	26	78	AIV040042040
50 x 52 x 50	16	111	31	113	AIV050052050
63 x 64 x 60	16	123	38	170	AIV063064060

VALENCE (26) Tél : 04 75 82 07 07 / courrier@robival.fr
VENISSIEUX (69) Tél : 04 72 39 29 70 / lyon@robival.fr
CRISSEY (71) Tél : 03 85 48 64 63 / chalon@robival.fr
TALAUDIERE (42) Tél : 04 77 93 57 23 / technic@larobinetique.fr
CEBAZAT (63) Tél : 04 73 84 74 34 / auvergne@larobinetique.fr

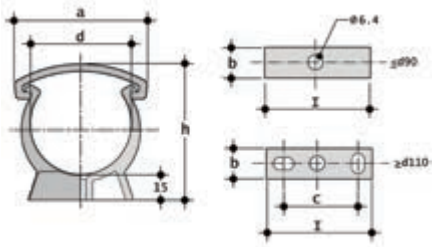

ZIKM

Collier de supportage pour tuyaux ISO-DIN en PP*

d	a	b	C	h	l	Code
**16	26	18	-	33	16	ZIKM016
**20	33	14	-	38	20	ZIKM020
**25	41	14	-	44	25	ZIKM025
**32	49	15	-	51	32	ZIKM032
**40	58	16	-	60	40	ZIKM040
**50	68	17	-	71	60	ZIKM050
**63	83	18	-	84	63	ZIKM063
**75	96	19	-	97	75	ZIKM075
**90	113	20	-	113	90	ZIKM090
**110	139	23	40	134	125	ZIKM110
**125	158	25	60	151	140	ZIKM125
**140	177	27	70	167	155	ZIKM140
**160	210	30	90	190	180	ZIKM160
**180	237	33	100	211	200	ZIKM180

*pour le supportage du tuyau, se référer aux recommandations de la DVS 2210-1 (Planning and execution above-ground pipe system)
**fournisseur tiers

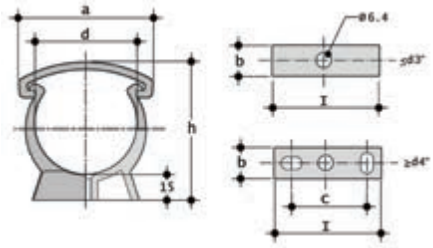

ZAKM

Collier de supportage pour tuyaux ASTM en PP*

d	a	b	C	h	l	Code
**3/8"	26	13	-	34	16	ZAKM038
**1/2"	33	14	-	39	20	ZAKM012
**3/4"	41	14	-	45	25	ZAKM034
**1"	49	15	-	52	32	ZAKM100
**1" 1/4	58	16	-	61	40	ZAKM114
**1" 1/2	68	17	-	67	50	ZAKM112
**2"	83	18	-	80	63	ZAKM200
**2" 1/2	96	19	-	96	75	ZAKM212
**3"	118	20	-	110	90	ZAKM300
**4"	140	25	60	135	140	ZAKM400
**6"	197	30	90	196	180	ZAKM600

*pour le supportage du tuyau, se référer aux recommandations de la DVS 2210-1 (Planning and execution above-ground pipe system)
**fournisseur tiers

VALENCE (26) Tél : 04 75 82 07 07 / courrier@robival.fr
VENISSIEUX (69) Tél : 04 72 39 29 70 / lyon@robival.fr
CRISSEY (71) Tél : 03 85 48 64 63 / chalon@robival.fr
TALAUDIERE (42) Tél : 04 77 93 57 23 / technic@larobinetique.fr
CEBAZAT (63) Tél : 04 73 84 74 34 / auvergne@larobinetique.fr

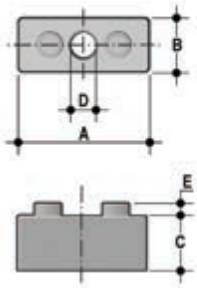

DSM

Entretoises en PP pour colliers ZIKM*

d	A	B	C	D	E	Pack.	Master	Code
**32	33	16	14	8	4	20	120	DSM032
**40	41	17	17	8	4	10	80	DSM040
**50	51	18	17	8	4	10	50	DSM050
**63	64	19	22,5	8	4	10	40	DSM063
**75	76	20	34,5	8	4	10	40	DSM075

*pour le supportage du tuyau, se référer aux recommandations de la DVS 2210-1 (Planning and execution above-ground pipe system)
**fournisseur tiers

VALENCE (26) Tél : 04 75 82 07 07 / courrier@robival.fr
VENISSIEUX (69) Tél : 04 72 39 29 70 / lyon@robival.fr
CRISSEY (71) Tél : 03 85 48 64 63 / chalon@robival.fr
TALAUDIERE (42) Tél : 04 77 93 57 23 / technic@larobinetique.fr
CEBAZAT (63) Tél : 04 73 84 74 34 / auvergne@larobinetique.fr

INSTALLATION

POSITIONNEMENT DES COLLIERS POUR TUYAUX (ZIKM ET ZAKM)

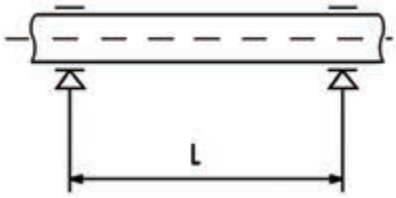

L'installation des tuyaux en matière thermoplastique réclame l'emploi de colliers pour prévenir le fléchissement et les contraintes mécaniques qui en découlent.
La distance entre les supports est liée au matériau, au SDR, à la température du tuyau et à la densité du fluide convoyé.
Avant de procéder à l'installation des supports, vérifier les distances indiquées dans le tableau ci-dessous, conformément aux recommandations de la DVS 2210-01 pour conduites de transport d'eau.

Supportage des tuyaux PVC-U pour le transport des liquides ayant une densité égale à 1 g/cm³ (eau et autres fluides de même densité)

Pour tuyaux SDR 13,6 / S 6,3 / PN 16 :

d mm	distance L en mm à différentes températures				
	≤ 20° C	30° C	40° C	50° C	60° C
16	950	900	850	750	600
20	1100	1050	1000	900	700

Pour tuyaux SDR 21 / S 10 / PN 10 :

d mm	distance L en mm à différentes températures				
	≤ 20° C	30° C	40° C	50° C	60° C
25	1200	1150	1050	950	750
32	1350	1300	1250	1100	900
40	1450	1400	1350	1250	1000
50	1600	1550	1500	1400	1150
63	1800	1750	1700	1550	1300
75	2000	1900	1850	1700	1450
90	2200	2100	2000	1850	1550
110	2400	2300	2250	2050	1750
125	2550	2450	2400	2200	1850
140	2700	2600	2500	2300	1950
160	2900	2800	2700	2500	2100
180	3100	2950	2850	2650	2200

Pour des SDR différents, appliquer les facteurs multiplicateurs suivants :
1,08 pour SDR13,6 / S6,3 / PN16 gamme de dimensions d25 - d400
1,15 pour SDR11 / S5 / PN20 gamme de dimensions entière

Supportage des tuyaux en PVC-U pour le transport des liquides ayant une densité autre que 1 g/cm³.

Si le liquide à transporter a une densité différente de 1 g/cm³, la distance L du tableau doit alors être multipliée par les facteurs indiqués dans le tableau.

Densité du fluide en g/cm³	Facteur pour l'intervalle de supportage
1,25	0,96
1,50	0,92
< 0,01	1,42 pour SDR21 / S10 / PN10 1,30 pour SDR13,6 / S6,3 / PN16 1,20 pour SDR11 / S5 / PN20

VALENCE (26) Tél : 04 75 82 07 07 / courrier@robival.fr
VENISSIEUX (69) Tél : 04 72 39 29 70 / lyon@robival.fr
CRISSEY (71) Tél : 03 85 48 64 63 / chalon@robival.fr
TALAUDIERE (42) Tél : 04 77 93 57 23 / technic@larobinetique.fr
CEBAZAT (63) Tél : 04 73 84 74 34 / auvergne@larobinetique.fr

GROUPE ROBIVAL Robival

ROBINETTERIE INDUSTRIELLE
ET INSTRUMENTATION

FIP

RACCORDS ISO-BSP
PVC-U

Raccords de transition

VALENCE (26) Tél : 04 75 82 07 07 / courrier@robival.fr
VENISSIEUX (69) Tél : 04 72 39 29 70 / lyon@robival.fr
CRISSEY (71) Tél : 03 85 48 64 63 / chalon@robival.fr

ROBIVAL

TALAUDIERE (42) Tél : 04 77 93 57 23 / technic@larobinetique.fr
CEBAZAT (63) Tél : 04 73 84 74 34 / auvergne@larobinetique.fr

RACCORDS **ISO-BSP**

Gamme de raccords destinés au transport de fluides sous pression avec système d'assemblage par vissage et soudage chimique à froid (collage), avec utilisation d'un décapant et d'une colle appropriés.

RACCORDS DE TRANSITION

Spécifications techniques	
Gamme de dimensions	d 16 à 125 (mm) ; R 3/8" à 4"
Pression nominale	PN 16 avec de l'eau à 20° C
Plage de température	0 °C à 60 °C
Standard d'accouplement	**Collage :** ISO 727, UNI EN ISO 15493, DIN 8063, EN ISO 1452, ASTM D 2467, JIS K 6743, BS 4346-1. Compatibles avec les tuyaux selon ISO 161-1, EN ISO 1452 EN ISO 15493, DIN 8062, ASTM D 1785, JIS K6741, BS 3505-3506
	Vissage : UNI ISO 228-1, DIN 2999, BS 21, ISO 7, ASTM D 2464, JIS B 0203
Références normatives	**Critères de fabrication :** EN ISO 1452, EN ISO 15493
	Méthodes et conditions requises pour les tests : EN ISO 1452, EN ISO 15493
	Critères d'installation : DVS 2204, DVS 2221, UNI 11242
Matériaux du robinet	PVC-U
Matériaux d'étanchéité	EPDM, FPM

VALENCE (26) Tél : 04 75 82 07 07 / courrier@robival.fr
VENISSIEUX (69) Tél : 04 72 39 29 70 / lyon@robival.fr
CRISSEY (71) Tél : 03 85 48 64 63 / chalon@robival.fr
TALAUDIERE (42) Tél : 04 77 93 57 23 / technic@larobinetique.fr
CEBAZAT (63) Tél : 04 73 84 74 34 / auvergne@larobinetique.fr

DONNÉES TECHNIQUES

VARIATION DE LA PRESSION EN FONCTION DE LA TEMPÉRATURE

Pour l'eau ou les fluides non dangereux vis-à-vis desquels le matériau est considéré comme étant CHIMIQUEMENT RÉSISTANT (espérance de vie : 25 ans). Pour les autres cas une diminution de la pression nominale PN est nécessaire.

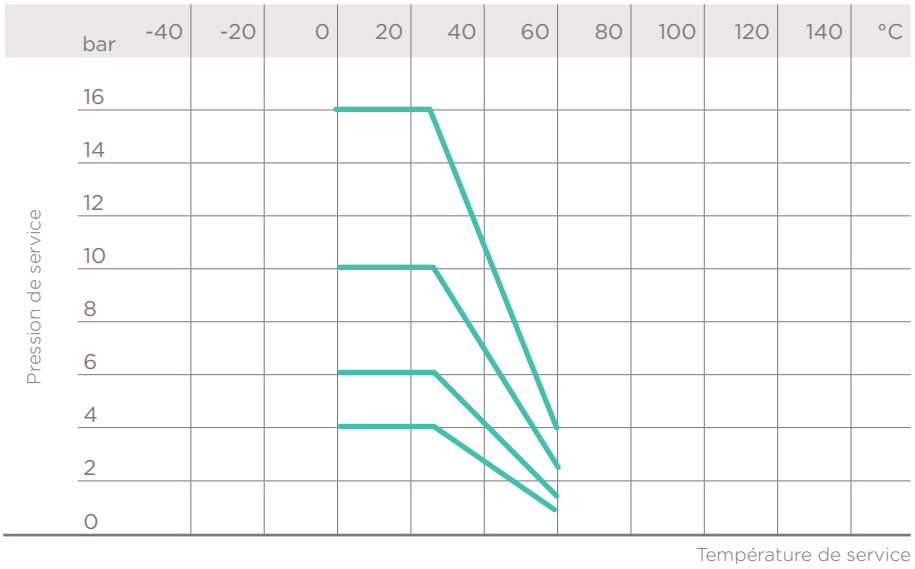

COURBES DE RÉGRESSION POUR RACCORDS EN PVC-U

Coefficients de régression selon EN ISO 1452 et EN ISO 15493 pour une contrainte minimale (MRS) = 25 N/mm² (MPa) (classification PVC-U 250)

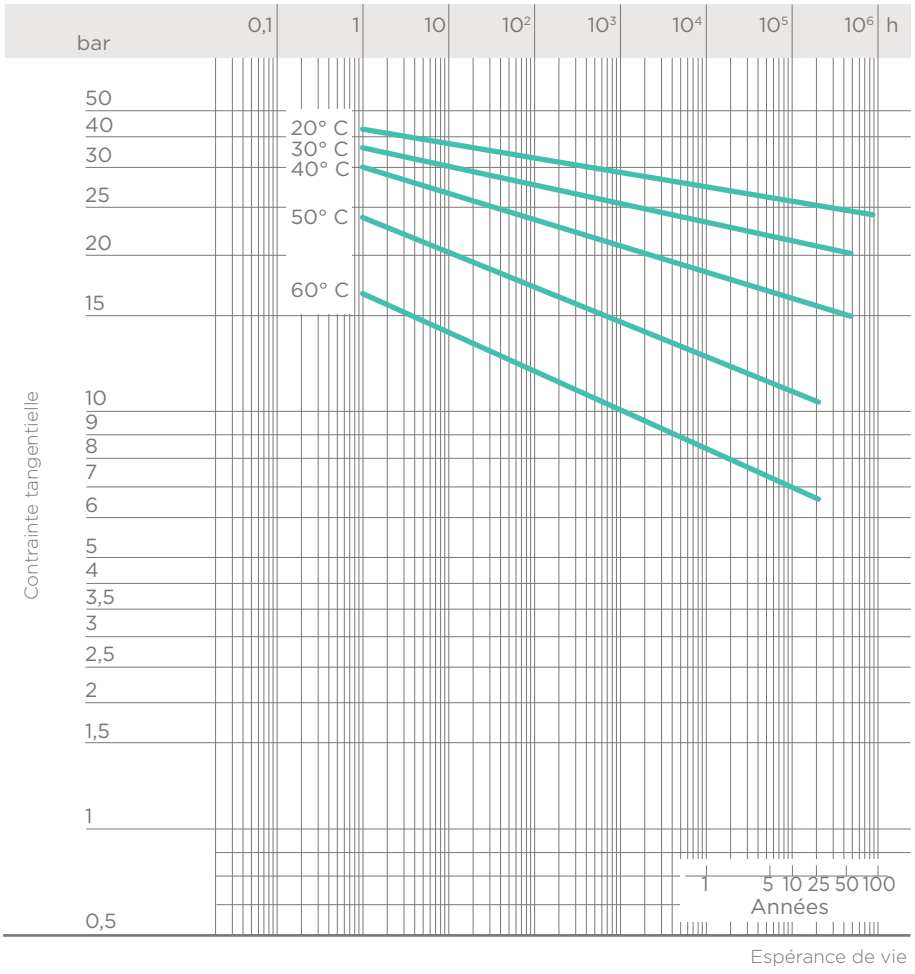

VALENCE (26) Tél : 04 75 82 07 07 / courrier@robival.fr
VENISSIEUX (69) Tél : 04 72 39 29 70 / lyon@robival.fr
CRISSEY (71) Tél : 03 85 48 64 63 / chalon@robival.fr
TALAUDIERE (42) Tél : 04 77 93 57 23 / technic@larobinetique.fr
CEBAZAT (63) Tél : 04 73 84 74 34 / auvergne@larobinetique.fr

FACTEURS DE SÉCURITÉ

Le tableau présente les facteurs de résistance pour chaque classe de pression en fonction du temps.

La pression nominale PN doit être considérée comme étant la pression conventionnelle sur la base de laquelle les raccords sont calculés et choisis pour l'emploi. La pression maximale de service continue à 20 °C dans le transport d'eau doit être égale à la valeur des pressions nominales, de manière à garantir la correspondance avec les valeurs de sécurité.
Sauf autre indication, les pressions nominales sont les suivantes :

- raccords à coller
  de d 12 à d 225 PN 16
  de d 250 à d 315 PN 10
- raccords de passage
  de d 16 à d 110 PN 16
- raccords à visser
  de R 3/8" à R 4" jusqu'à PN 16.

Certains raccords de la gamme sont commercialisés comme PN16, avec facteur de sécurité réduit par rapport aux prévisions des références ISO.

Pe (bars)	1 h	1 000 h	50 ans	T
10	6,72	5,12	4	
16	4,2	3,2	2,5	
16*	3,3	2,5	2	

*avec facteur de sécurité réduit

Les données contenues dans cette brochure sont fournies en toute bonne foi. FIP n'assume aucune responsabilité pour les données qui ne dérivent pas directement des normes internationales. FIP se réserve le droit d'apporter toute modification aux produits présentés dans cette brochure. L'installation et l'entretien doivent être effectués par du personnel qualifié.

VALENCE (26) Tél : 04 75 82 07 07 / courrier@robival.fr
VENISSIEUX (69) Tél : 04 72 39 29 70 / lyon@robival.fr
CRISSEY (71) Tél : 03 85 48 64 63 / chalon@robival.fr
TALAUDIERE (42) Tél : 04 77 93 57 23 / technic@larobinetique.fr
CEBAZAT (63) Tél : 04 73 84 74 34 / auvergne@larobinetique.fr

DIMENSIONS

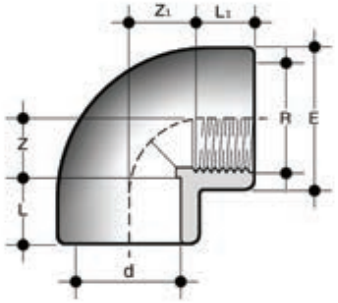

GIFV

Coude à 90° avec embout femelle à coller (d) et embout taraudé (R)

d x R	PN	E	L	L_1	Z	Z_1	g	Code
16 x 3/8"	16	23,5	14	11,4	10	13	16	GIFV016038
20 x 1/2"	16	28,5	16	15	12	13	24	GIFV020012
25 x 3/4"	16	35	19	16,3	14	17	40	GIFV025034
32 x 1"	16	43	22	19,1	18	20,5	72	GIFV032100
40 x 1" 1/4	16	54	26	21,4	22,5	27	125	GIFV040114
50 x 1" 1/2	16	61	31	21,4	27	37	175	GIFV050112
63 x 2"	16	76	38	25,7	33	46	320	GIFV063200
75 x 2" 1/2	16	91	44	30,2	40,5	55	465	GIFV075212
90 x 3"	16	108	51	33,3	48	65,5	795	GIFV090300
110 x 4"	16	131	61	39,3	60	80	1130	GIFV110400

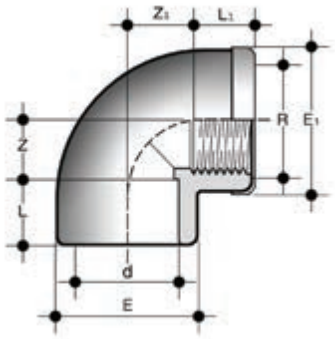

GIMV

Coude à 90° avec embout femelle à coller (d) et embout taraudé (R) avec bague de renfort inox

d x R	PN	E	E_1	L	L_1	Z	Z_1	g	Code
16 x 3/8"	16	23,5	24,5	14	11,4	10	13	20	GIMV016038
20 x 1/2"	16	28,5	29,5	16	15	12	13	30	GIMV020012
25 x 3/4"	16	35	36	19	16,3	14	17	48	GIMV025034
32 x 1"	16	43	44	22	19,1	18	20,5	85	GIMV032100
40 x 1" 1/4	16	54	55	26	21,4	22,5	27	130	GIMV040114
50 x 1" 1/2	16	61	62	31	21,4	27	37	185	GIMV050112
63 x 2"	16	76	77	38	25,7	33	46	345	GIMV063200

VALENCE (26) Tél : 04 75 82 07 07 / courrier@robival.fr
VENISSIEUX (69) Tél : 04 72 39 29 70 / lyon@robival.fr
CRISSEY (71) Tél : 03 85 48 64 63 / chalon@robival.fr
TALAUDIERE (42) Tél : 04 77 93 57 23 / technic@larobinetique.fr
CEBAZAT (63) Tél : 04 73 84 74 34 / auvergne@larobinetique.fr

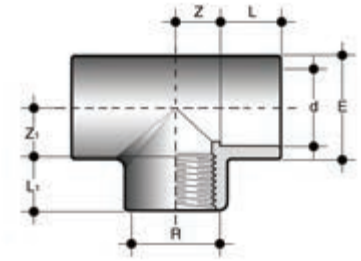

TIFV

Té à 90° avec embouts femelles à coller (d) et dérivation taraudée (R)

d x R	PN	E	L	L_1	Z	Z_1	g	Code
16 x 3/8"	16	23,5	14	11,4	9	11	20	TIFV016038
20 x 1/2"	16	28,5	16	15	12	13	32	TIFV020012
25 x 3/4"	16	35	19	16,3	15	17	52	TIFV025034
32 x 1/2"	16	41	22	15	17,5	18	92	TIFV032012
32 x 1"	16	43	22	19,1	18	21	71	TIFV032100
40 x 1" 1/4	16	50	26	21,4	21,5	27	110	TIFV040114
50 x 1/2"	16	61	31	15	27	27,5	160	TIFV050012
50 x 1" 1/2"	16	61	31	21,4	27	37	195	TIFV050112
63 x 1/2"	16	76	38	15	33,5	37,5	305	TIFV063012
63 x 2"	16	76	38	25,7	33,5	46	405	TIFV063200
75 x 2" 1/2	16	91	44	30,2	41	54,5	605	TIFV075212
90 x 3"	16	109	51	33,3	48,5	66	1070	TIFV090300
110 x 4"	16	133	61	39,3	61,5	83	1690	TIFV110400

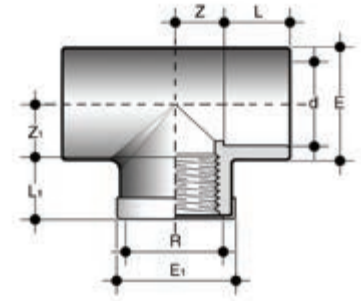

TIMV

Té à 90° avec embouts femelles à coller (d) et dérivation taraudée (R) avec bague de renfort inox

d x R	PN	E	E_1	L	L_1	Z	Z_1	g	Code
16 x 3/8"	16	23,5	24,5	14	11,4	9	11	24	TIMV016038
20 x 1/2"	16	28,5	29	16	15	12	13	38	TIMV020012
25 x 3/4"	16	35	36	19	16,3	15	17	60	TIMV025034
32 x 1"	16	43	44	22	19,1	18	21	105	TIMV032100
40 x 1" 1/4	16	50	51	26	21,4	21,5	27	125	TIMV040114
50 x 1" 1/2	16	61	62	31	21,4	27	37	210	TIMV050112
63 x 2"	16	76	77	38	25,7	33,5	46	415	TIMV063200

VALENCE (26) Tél : 04 75 82 07 07 / courrier@robival.fr
VENISSIEUX (69) Tél : 04 72 39 29 70 / lyon@robival.fr
CRISSEY (71) Tél : 03 85 48 64 63 / chalon@robival.fr
TALAUDIERE (42) Tél : 04 77 93 57 23 / technic@larobinetique.fr
CEBAZAT (63) Tél : 04 73 84 74 34 / auvergne@larobinetique.fr

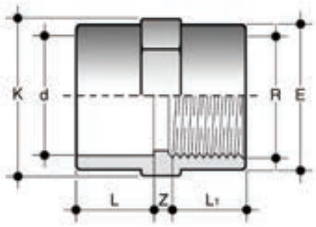

MIFV

Manchon avec embout femelle à coller (d) et embout taraudé (R)

d x R	PN	E	K	L	L_1	Z	g	Code
16 x 3/8"	16	23,5	24	14	11,4	5,5	12	MIFV016038
20 x 1/2"	16	28,5	29	16	15	4	20	MIFV020012
25 x 3/4"	16	35	35	19	16,3	5	30	MIFV025034
32 x 1"	16	43	43	22	19,1	6	48	MIFV032100
40 x 1" 1/4	16	50	50	26	21,4	5	56	MIFV040114
50 x 1" 1/2	16	61	61	31	21,4	8	102	MIFV050112
63 x 2"	16	76	76	38	25,7	7,5	181	MIFV063200

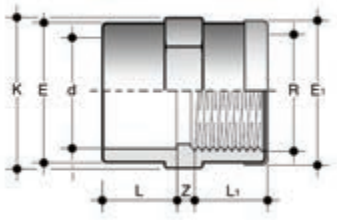

MIMV

Manchon avec embout femelle à coller (d) et embout taraudé (R) avec bague de renfort inox

d x R	PN	E	E_1	K	L	L_1	Z	g	Code
16 x 3/8"	16	23,5	24,5	24	14	11,4	5,5	14	MIMV016038
20 x 1/2"	16	28,5	29,5	29	16	15	4	23	MIMV020012
25 x 3/4"	16	35	36	35	19	16,3	5	34	MIMV025034
32 x 1"	16	43	44	43	22	19,1	6	53	MIMV032100
40 x 1" 1/4	16	50	51	50	26	21,4	5	62	MIMV040114
50 x 1" 1/2	16	61	62	61	31	21,4	8	110	MIMV050112
63 x 2"	16	76	77	76	38	25,7	7,5	190	MIMV063200

VALENCE (26) Tél : 04 75 82 07 07 / courrier@robival.fr
VENISSIEUX (69) Tél : 04 72 39 29 70 / lyon@robival.fr
CRISSEY (71) Tél : 03 85 48 64 63 / chalon@robival.fr
TALAUDIERE (42) Tél : 04 77 93 57 23 / technic@larobinetique.fr
CEBAZAT (63) Tél : 04 73 84 74 34 / auvergne@larobinetique.fr

Fig. A

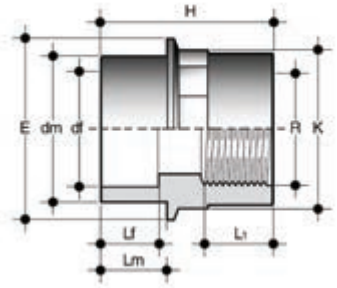

DIFV

Embout d'adaptation avec embout à coller mâle (dm) et femelle (df) et embout taraudé (R) (fig. A)

dm x df x R	PN	E	H	K	L_1	Lf	Lm	g	Code
20 x 16 x 3/8"	16	28	36	24	11,4	14	16	11	DIFV020016038
25 x 20 x 1/2"	16	34	42	29	15	16	19	17	DIFV025020012
32 x 25 x 3/4"	16	40	49	35	16,3	19	22	26	DIFV032025034
40 x 32 x 1"	16	52	57	44	19,1	22	26	49	DIFV040032100
50 x 40 x 1" 1/4	16	59	67	54	21,4	26	31	66	DIFV050040114
63 x 50 x 1" 1/2	16	70	77	64	21,4	31	38	129	DIFV063050112

Fig. B

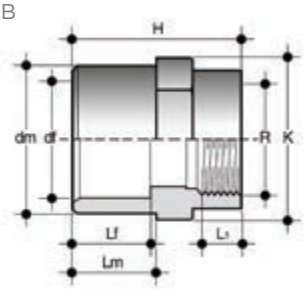

DIFV

Embout d'adaptation avec embout à coller mâle (dm) et femelle (df) et embout taraudé (R) (fig. B)

dm x df x R	PN	E	H	K	L_1	Lf	Lm	g	Code
20 x 16 x 1/2"	16	-	39	30	15	14	16	18	DIFV020016012
25 x 20 x 3/4"	16	-	45	36	16,3	16	19	28	DIFV025020034
32 x 25 x 1"	16	-	51	46	19,1	19	22	49	DIFV032025100
40 x 32 x 1" 1/4	16	-	62	54	21,4	22	26	74	DIFV040032114
50 x 40 x 1" 1/2	16	-	72	65	21,4	26	31	127	DIFV050040112
63 x 50 x 2"	16	-	86	80	25,7	31	38	190	DIFV063050200
75 x 63 x 2"	16	-	76	76	25,7	38	44	180	DIFV075063200
75 x 63 x 2" 1/2	16	-	99	95	30,2	38	44	280	DIFV075063212
90 x 75 x 2" 1/2	16	-	84	95	30,2	44	51	300	DIFV090075212
90 x 75 x 3"	16	-	114	110	33,3	44	51	470	DIFV090075300
110 x 90 x 3"	16	-	100	110	33,3	51	61	450	DIFV110090300
110 x 90 x 4"	16	-	134	130	39,3	51	61	670	DIFV110090400
125 x 110 x 4"	16	-	111	131	39,3	61	69	550	DIFV125110400

VALENCE (26) Tél : 04 75 82 07 07 / courrier@robival.fr
VENISSIEUX (69) Tél : 04 72 39 29 70 / lyon@robival.fr
CRISSEY (71) Tél : 03 85 48 64 63 / chalon@robival.fr
TALAUDIERE (42) Tél : 04 77 93 57 23 / technic@larobinetique.fr
CEBAZAT (63) Tél : 04 73 84 74 34 / auvergne@larobinetique.fr

Fig. A

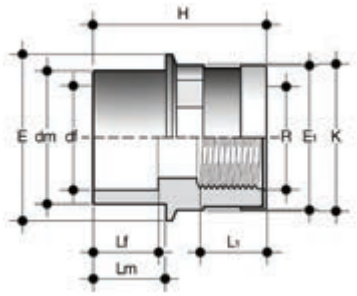

DIMV

Embout d'adaptation avec embout à coller mâle (dm) et femelle (df) et embout taraudé (R) avec bague de renfort inox (fig. A)

dm x df x R	PN	E	E_1	H	K	L_1	Lf	Lm	g	Code
20 x 16 x 3/8"	16	28	24,5	37	24	11,4	14	16	13	DIMV020016038
25 x 20 x 1/2"	16	34	29,5	43	29	15	16	19	20	DIMV025020012
32 x 25 x 3/4"	16	40	36	50	35	16,3	19	22	32	DIMV032025034
40 x 32 x 1"	16	52	44	58	44	19,1	22	26	58	DIMV040032100
50 x 40 x 1" 1/4	16	59	55	68	54	21,4	26	31	77	DIMV050040114
63 x 50 x 1" 1/2	16	70	62	78	64	21,4	31	38	143	DIMV063050112

Fig. B

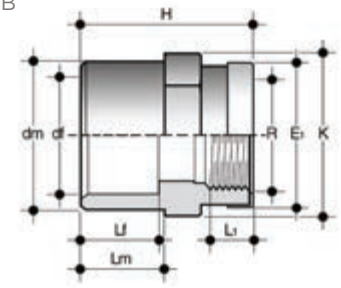

DIMV

Embout d'adaptation avec embout à coller mâle (dm) et femelle (df) et embout taraudé (R) avec bague de renfort inox (fig. B)

dm x df x R	PN	E	E_1	H	K	L_1	Lf	Lm	g	Code
20 x 16 x 1/2"	16	-	29,5	40	30	15	14	16	21	DIMV020016012
25 x 20 x 3/4"	16	-	36	46	36	16,3	16	19	34	DIMV025020034
32 x 25 x 1"	16	-	44	52	46	19,1	19	22	58	DIMV032025100
40 x 32 x 1" 1/4	16	-	55	63	54	21,4	22	26	85	DIMV040032114
50 x 40 x 1" 1/2	16	-	62	73	65	21,4	26	31	141	DIMV050040112
63 x 50 x 2"	16	-	77	87	80	25,7	31	38	212	DIMV063050200
75 x 63 x 2"	16	-	77	77	76	25,7	38	44	202	DIMV075063200

VALENCE (26) Tél : 04 75 82 07 07 / courrier@robival.fr
VENISSIEUX (69) Tél : 04 72 39 29 70 / lyon@robival.fr
CRISSEY (71) Tél : 03 85 48 64 63 / chalon@robival.fr
TALAUDIERE (42) Tél : 04 77 93 57 23 / technic@larobinetique.fr
CEBAZAT (63) Tél : 04 73 84 74 34 / auvergne@larobinetique.fr

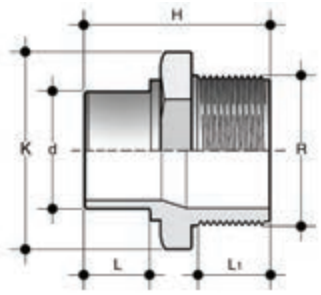

NRIV

Mamelon réduit avec embout à coller mâle (d) et embout taraudé (R)

d x R	PN	E	H	K	L_1	g	Code
25 x 1"	16	53	60	46	26	43	
32 x 1" 1/4	16	63	66	55	28	70	

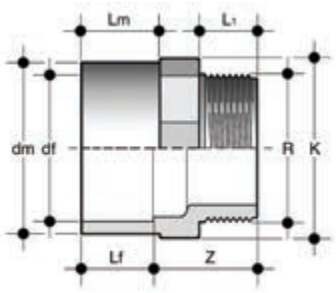

KIFV

Embout d'adaptation avec embout à coller mâle (dm) et femelle (df) et embout fileté (R)

dm x df x R	PN	K	L_1	Lm	Lf	Z	g	Code
16 x 12 x 3/8"	16	18	11,4	14	12,5	21	4	KIFV016012038
20 x 16 x 3/8"	16	22	11,4	16	14	20	6	KIFV020016038
20 x 16 x 1/2"	16	22	15	16	14	23,5	10	KIFV020016012
25 x 20 x 1/2"	16	28	15	19	16	25	12	KIFV025020012
25 x 20 x 3/4"	16	28	16,3	19	16	25,5	17	KIFV025020034
32 x 25 x 1/2"	16	34	15	22	19	25,5	15	KIFV032025012
32 x 25 x 3/4"	16	34	16,3	22	19	27	21	KIFV032025034
32 x 25 x 1"	16	34	19,1	22	19	29,5	27	KIFV032025100
40 x 32 x 3/4"	16	42	15	26	22	27,5	28	KIFV040032034
40 x 32 x 1"	16	42	19,1	26	22	30,5	34	KIFV040032100
40 x 32 x 1" 1/4	16	42	21,4	26	22	32,5	40	KIFV040032114
50 x 40 x 1"	16	52	19,1	31	26	31,5	50	KIFV050040100
50 x 40 x 1" 1/4	16	52	21,4	31	26	35	60	KIFV050040114
50 x 40 x 1" 1/2	16	52	21,4	31	26	35	70	KIFV050040112
63 x 50 x 1" 1/4	16	65	21,4	38	31	37	95	KIFV063050114
63 x 50 x 1" 1/2	16	65	21,4	38	31	35	105	KIFV063050112
63 x 50 x 2"	16	65	25,7	38	31	39,5	150	KIFV063050200
75 x 63 x 1" 1/2	16	75	21,4	44	38	38	125	KIFV075063112
75 x 63 x 2"	16	75	25,7	44	38	41	145	KIFV075063200
75 x 63 x 2" 1/2	16	75	30,2	44	38	46,5	155	KIFV075063212
90 x 75 x 2"	16	95	25,7	51	44	49	275	KIFV090075200
90 x 75 x 2" 1/2	16	95	30,2	51	44	54	280	KIFV090075212
90 x 75 x 3"	16	95	33,5	51	44	56	300	KIFV090075300
110 x 90 x 2" 1/2	16	110	30,2	61	51	57	370	KIFV110090212
110 x 90 x 3"	16	110	33,5	61	51	62	390	KIFV110090300
110 x 90 x 4"	16	128	39,2	61	51	77	420	KIFV110090400
125 x 110 x 3"	16	128	33,5	69	61	59	450	KIFV125110300
125 x 110 x 4"	16	128	39,2	69	61	65	500	KIFV125110400

VALENCE (26) Tél : 04 75 82 07 07 / courrier@robival.fr
VENISSIEUX (69) Tél : 04 72 39 29 70 / lyon@robival.fr
CRISSEY (71) Tél : 03 85 48 64 63 / chalon@robival.fr
TALAUDIERE (42) Tél : 04 77 93 57 23 / technic@larobinetique.fr
CEBAZAT (63) Tél : 04 73 84 74 34 / auvergne@larobinetique.fr

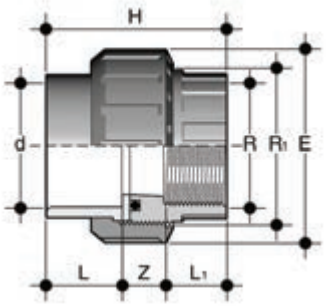

BIFV

Union 3 pièces avec embout femelle à coller (d) et embout taraudé (R), joint torique en EPDM

d x R	R_1	PN	E	H	L	L_1	Z	g	Code
16 x 3/8"	3/4"	16	33	41	14	11,4	15,6	22	BIFV016038E
20 x 1/2"	1"	16	41	45	16	15	14	35	BIFV020012E
25 x 3/4"	1" 1/4	16	50	51	19	16,3	15,7	62	BIFV025034E
32 x 1"	1" 1/2	16	58	57	22	19,1	15,9	85	BIFV032100E
40 x 1" 1/4	2"	16	72	67	26	21,4	19,6	145	BIFV040114E
50 x 1" 1/2	2" 1/4	16	79	72	31	21,4	19,6	180	BIFV050112E
63 x 2"	2" 3/4	16	98	88	38	25,7	24	315	BIFV063200E
75 x 2" 1/2	3" 1/2	10	120	116	44	30,2	34,8	630	BIFV075212E
90 x 3"	4"	10	135	125	51	33,3	40,7	810	BIFV090300E
110 x 4"	5"	10	163	145	61	39,3	44,7	1350	BIFV110400E

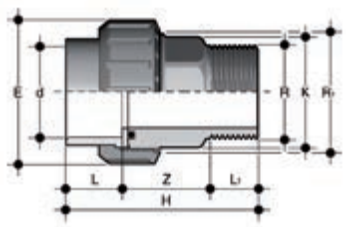

BIRV

Union 3 pièces avec embout femelle à coller (d) et embout fileté (R), joint torique EPDM

d x R	R_1	PN	E	H	K	L	L_1	Z	g	Code
50 x 1" 1/2	2" 1/4	16	79	98	53	31	21,4	45,6	200	BIRV050112E
50 x 2"	2" 1/4	16	79	102	53	31	25,7	45,3	220	BIRV050200E
63 x 2"	2" 3/4	16	98	116	67	38	25,7	52,3	380	BIRV063200E

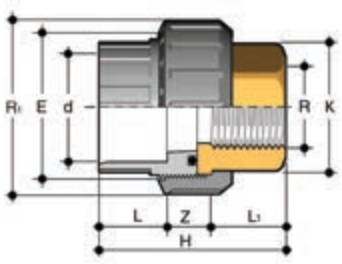

BIFOV

Union 3 pièces mixte avec embout PVC femelle à coller (d) et embout taraudé laiton (R), joint torique en EPDM

d x R	R_1	PN	E	H	K	L	L_1	Z	g	Code
16 x 3/8"	3/4"	16	33	45,5	20	14	13,5	18	53	BIFOV016038E
20 x 1/2"	1"	16	41	48,5	25	16	16,5	16	86	BIFOV020012E
25 x 3/4"	1" 1/4	16	50	54,5	32	19	18,5	17	161	BIFOV025034E
32 x 1"	1" 1/2	16	58	59,5	38	22	19,5	18	181	BIFOV032100E
40 x 1" 1/4	2"	16	72	68,5	48	26	21,5	21	373	BIFOV040114E
50 x 1" 1/2	2" 1/4	16	79	84,5	55	31	23	24,5	460	BIFOV050112E
63 x 2"	2" 3/4	16	98	94,5	69	38	27	29,5	824	BIFOV063200E

VALENCE (26) Tél : 04 75 82 07 07 / courrier@robival.fr
VENISSIEUX (69) Tél : 04 72 39 29 70 / lyon@robival.fr
CRISSEY (71) Tél : 03 85 48 64 63 / chalon@robival.fr
TALAUDIERE (42) Tél : 04 77 93 57 23 / technic@larobinetique.fr
CEBAZAT (63) Tél : 04 73 84 74 34 / auvergne@larobinetique.fr

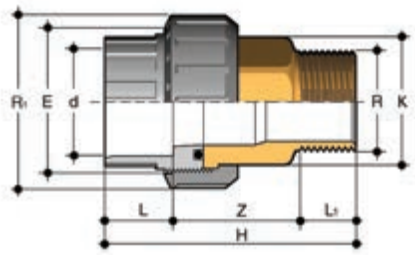

BIROV

Union 3 pièces mixte avec embout PVC femelle à coller (d) et embout fileté laiton (R), joint torique en EPDM

d x R	R_1	PN	E	H	K	L	L_1	Z	g	Code
16 x 3/8"	3/4"	16	33	58,5	20	14	10,5	34	79	BIROV016038E
20 x 1/2"	1"	16	41	65	25	16	13,5	35,5	131	BIROV020012E
25 x 3/4"	1" 1/4	16	50	72,5	32	19	15	38,5	229	BIROV025034E
32 x 1"	1" 1/2	16	58	80	38	22	17,5	40,5	288	BIROV032100E
40 x 1" 1/4	2"	16	72	91	48	26	19,5	45,5	550	BIROV040114E
50 x 1" 1/2	2" 1/4	16	79	101	55	31	19,5	50,5	681	BIROV050112E
63 x 2"	2" 3/4	16	98	122,5	69	38	24	60,5	1183	BIROV063200E

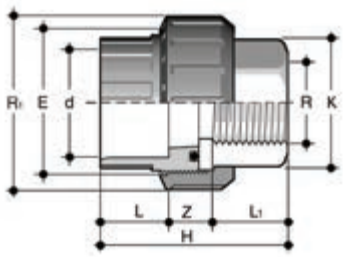

BIFXV

Union 3 pièces mixte avec embout PVC femelle à coller (d) et embout taraudé inox 316L (R), joint torique en EPDM ou FPM

d x R	R_1	PN	E	H	K	L	L_1	Z	g	Code EPDM	Code FPM
16 x 3/8"	3/4"	16	33	45,5	20	14	13,5	18	50	BIFXV016038E	BIFXV016038F
20 x 1/2"	1"	16	41	48,5	25	16	16,5	16	81	BIFXV020012E	BIFXV020012F
25 x 3/4"	1" 1/4	16	50	54,5	32	19	18,5	17	152	BIFXV025034E	BIFXV025034F
32 x 1"	1" 1/2	16	58	59,5	38	22	19,5	18	170	BIFXV032100E	BIFXV032100F
40 x 1" 1/4	2"	16	72	68,5	48	26	21,5	21	353	BIFXV040114E	BIFXV040114F
50 x 1" 1/2	2" 1/4	16	79	84,5	55	31	23	30,5	435	BIFXV050112E	BIFXV050112F
63 x 2"	2" 3/4	16	98	94,5	69	38	27	29,5	779	BIFXV063200E	BIFXV063200F

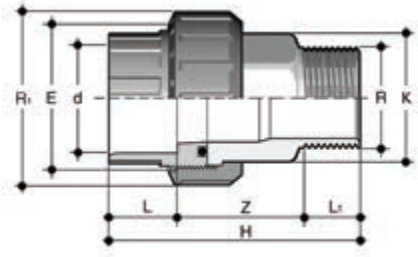

BIRXV

Union 3 pièces mixte avec embout femelle à coller (d) et embout fileté inox 316L (R), joint torique en EPDM ou FPM

d x R	R_1	PN	E	H	K	L	L_1	Z	g	Code EPDM	Code FPM
16 x 3/8"	3/4"	16	33	58,5	20	14	10,5	34	74	BIRXV016038E	BIRXV016038F
20 x 1/2"	1"	16	41	65	25	16	13,5	35,5	123	BIRXV020012E	BIRXV020012F
25 x 3/4"	1" 1/4	16	50	72,5	32	19	15	38,5	215	BIRXV025034E	BIRXV025034F
32 x 1"	1" 1/2	16	58	80	38	22	17,5	40,5	269	BIRXV032100E	BIRXV032100F
40 x 1" 1/4	2"	16	72	91	48	26	19,5	45,5	516	BIRXV040114E	BIRXV040114F
50 x 1" 1/2	2" 1/4	16	79	101	55	31	19,5	50,5	639	BIRXV050112E	BIRXV050112F
63 x 2"	2" 3/4	16	98	122,5	69	38	24	60,5	1111	BIRXV063200E	BIRXV063200F

VALENCE (26) Tél : 04 75 82 07 07 / courrier@robival.fr
VENISSIEUX (69) Tél : 04 72 39 29 70 / lyon@robival.fr
CRISSEY (71) Tél : 03 85 48 64 63 / chalon@robival.fr
TALAUDIERE (42) Tél : 04 77 93 57 23 / technic@larobinetique.fr
CEBAZAT (63) Tél : 04 73 84 74 34 / auvergne@larobinetique.fr

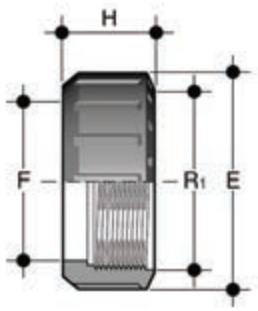

EFV

Écrou union à taraudage cylindrique pour union type BIV, BIFV, BFV, BLV, BIRV, BIFOV, BIROV, BIFXV, BIRXV.

R_1	d BIV	PN	E	F	H	g	Code
3/8"	-	16	23	13	20	5	EFV038
1/2"	-	16	27	17	24	8	EFV012
3/4"	16	16	33	22	21	9	EFV034
1"	20	16	41	28	22	13	EFV100
1" 1/4	25	16	50	36	25	22	EFV114
1" 1/2	32	16	58	42	27	30	EFV112
2"	40	16	72	53	30	50	EFV200
2" 1/4	50	16	79	59	34	68	EFV214
2" 1/2	-	16	90	68	36	95	EFV212
2" 3/4	63	16	98	74	38	120	EFV234
3" 1/2	75	10	120	93	45	198	EFV312
4"	90	10	135	106	52	278	EFV400
5"	110	10	163	129	60	448	EFV500

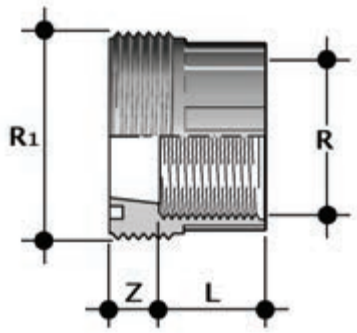

F/BFV

Collet pour union 3 pièces taraudé BSP

R	R_1	PN	L_1	Z	g	Code
3/8"	3/4"	16	11,4	12,6	8	FBFV038
1/2"	1"	16	15	11	13	FBFV012
3/4"	1" 1/4	16	16,3	12,7	22	FBFV034
1"	1" 1/2	16	19,1	12,9	32	FBFV100
1" 1/4	2"	16	21,4	16,6	57	FBFV114
1" 1/2	2" 1/4	16	21,4	16,5	64	FBFV112
2"	2" 3/4	16	25,7	20,5	122	FBFV200

VALENCE (26) Tél : 04 75 82 07 07 / courrier@robival.fr
VENISSIEUX (69) Tél : 04 72 39 29 70 / lyon@robival.fr
CRISSEY (71) Tél : 03 85 48 64 63 / chalon@robival.fr
TALAUDIERE (42) Tél : 04 77 93 57 23 / technic@larobinetique.fr
CEBAZAT (63) Tél : 04 73 84 74 34 / auvergne@larobinetique.fr

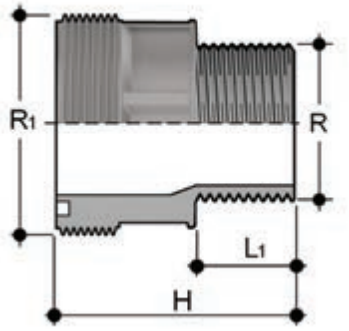

F/BRV

Collet pour union 3 pièces fileté BSP

R	R_1	PN	L_1	g	Code
1" 1/2	2" 1/4	16	22,5	100	FBRV112214
2"	2" 1/4	16	27	120	FBRV200214
2"	2" 3/4	16	27	175	FBRV200234

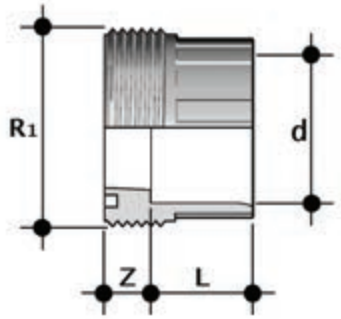

F/BIV

Collet pour union 3 pièces avec embout à coller série métrique

d	R_1	PN	L	Z	g	Code
16	3/4"	16	14	10	9	FBIV016
20	1"	16	16	10	13	FBIV020
25	1" 1/4	16	19	10	25	FBIV025
32	1" 1/2	16	22	10	31	FBIV032
40	2"	16	26	12	58	FBIV040
50	2" 1/4	16	31	14	63	FBIV050
63	2" 3/4	16	38	19	119	FBIV063
75	3" 1/2	10	44	18	230	FBIV075
90	4"	10	51	18	290	FBIV090
110	5"	10	61	18	500	FBIV110

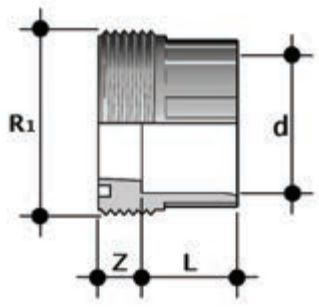

F/BLV

Collet pour union 3 pièces avec embout à coller série BS

d	R_1	PN	L	Z	g	Code
1/2"	1"	16	16	10	12,5	FBLV012
3/4"	1" 1/4	16	19	10	22,5	FBLV034
1"	1" 1/2	16	22	10	30	FBLV100
1" 1/4	2"	16	26	12	52	FBLV114
1" 1/2	2" 1/2	16	31	14	69,5	FBLV112
2"	2" 3/4	16	38	19	133,5	FBLV200

VALENCE (26) Tél : 04 75 82 07 07 / courrier@robival.fr
VENISSIEUX (69) Tél : 04 72 39 29 70 / lyon@robival.fr
CRISSEY (71) Tél : 03 85 48 64 63 / chalon@robival.fr
TALAUDIERE (42) Tél : 04 77 93 57 23 / technic@larobinetique.fr
CEBAZAT (63) Tél : 04 73 84 74 34 / auvergne@larobinetique.fr

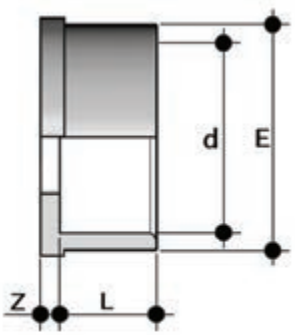

Q/BIV

Collet libre pour union 3 pièces avec embout à coller série métrique

d	PN	E	L	Z	g	Code
16	16	22	14	3	5	QBIV016
20	16	28	16	3	8	QBIV020
25	16	36	19	3	15	QBIV025
32	16	42	22	3	24	QBIV032
40	16	53	26	3	37	QBIV040
50	16	59	31	3	42	QBIV050
63	16	74	38	3	77	QBIV063
75	10	93	44	3	150	QBIV075
90	10	105	51	5	192	QBIV090
110	10	129	61	5	335	QBIV110

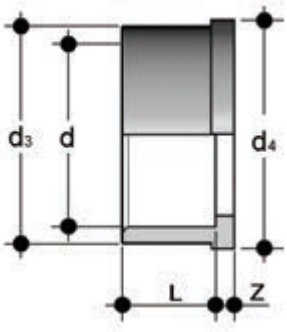

Q/BLV

Collet libre pour union 3 pièces avec embout à coller série BS

d	PN	d_3	d_4	L	Z	g	Code
1/2"	16	27,5	30,1	16	3	8	QBLV012
3/4"	16	36	38,8	19	3	13	QBLV034
1"	16	41,5	44,7	22	3	19	QBLV100
1" 1/4	16	53	56,5	26	3	32	QBLV114
1" 1/2	16	59	62,6	31	3	46	QBLV112
2"	16	74	78,4	38	3	86	QBLV200

VALENCE (26) Tél : 04 75 82 07 07 / courrier@robival.fr
VENISSIEUX (69) Tél : 04 72 39 29 70 / lyon@robival.fr
CRISSEY (71) Tél : 03 85 48 64 63 / chalon@robival.fr
TALAUDIERE (42) Tél : 04 77 93 57 23 / technic@larobinetique.fr
CEBAZAT (63) Tél : 04 73 84 74 34 / auvergne@larobinetique.fr

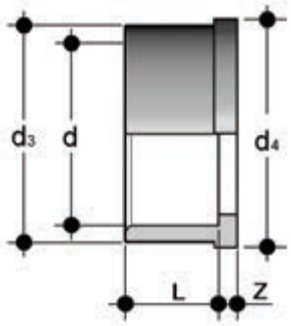

Q/BAV

Collet libre pour union 3 pièces avec embout à coller série ASTM

d	PN	d_3	d_4	L	Z	g	Code
1/2"	16	27,5	30,1	22,7	3,5	15,5	QBAV012
3/4"	16	36	38,8	25,9	3,7	22,5	QBAV034
1"	16	41,5	44,7	29,2	3	32,5	QBAV100
1" 1/4	16	53	56,5	32	5	57	QBAV114
1" 1/2	16	59	62,6	35	5	78	QBAV112
2"	16	74	78,4	38,5	5,5	130	QBAV200

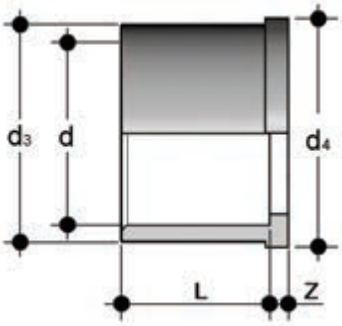

Q/BJV

Collet libre pour union 3 pièces avec embout à coller série JIS

d	PN	d_3	d_4	L	Z	g	Code
1/2"	16	27,5	30,1	30	3	16	QBJV012
3/4"	16	36	38,8	35	3,5	21	QBJV034
1"	16	41,5	44,7	40	3	40	QBJV100
1" 1/4	16	53	56,5	44	3	68	QBJV114
1" 1/2	16	59	62,6	55	4,5	105	QBJV112
2"	16	74	78,4	62,9	5,5	175	QBJV200

VALENCE (26) Tél : 04 75 82 07 07 / courrier@robival.fr
VENISSIEUX (69) Tél : 04 72 39 29 70 / lyon@robival.fr
CRISSEY (71) Tél : 03 85 48 64 63 / chalon@robival.fr
TALAUDIERE (42) Tél : 04 77 93 57 23 / technic@larobinetique.fr
CEBAZAT (63) Tél : 04 73 84 74 34 / auvergne@larobinetique.fr

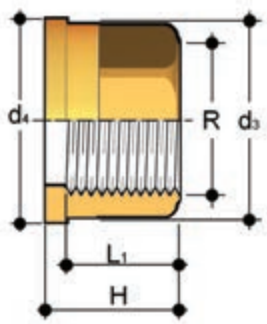

Q/BFO

Collet libre pour union 3 pièces avec embout taraudé BSP en laiton

R	d_3	d_4	H	L_1	g	Code
3/8"	22	24	21,5	13,5	38	QBFO038
1/2"	27,5	30,1	22,5	16,5	60	QBFO012
3/4"	36	38,8	25,5	18,5	116	QBFO034
1"	41,5	44,7	27,5	19,5	144	QBFO100
1" 1/4	53	56,5	30,5	21,5	260	QBFO114
1" 1/2	59	62,6	33,5	23	325	QBFO112
2"	74	78,4	38,5	27	578	QBFO200

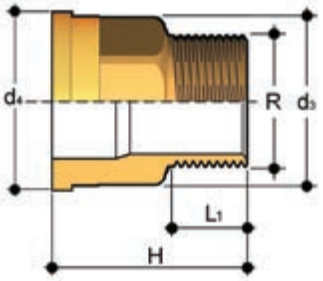

Q/BRO

Collet libre pour union 3 pièces avec embout fileté BSP en laiton

R	d_3	d_4	H	L_1	g	Code
3/8"	22	24	34,5	10,5	64	QBRO038
1/2"	27,5	30,1	39	13,5	105	QBRO012
3/4"	36	38,8	43,5	15	184	QBRO034
1"	41,5	44,7	48	17,5	251	QBRO100
1" 1/4	53	56,5	53	19,5	437	QBRO114
1" 1/2	59	62,6	56	19,5	545	QBRO112
2"	74	78,4	65,5	24	937	QBRO200

VALENCE (26) Tél : 04 75 82 07 07 / courrier@robival.fr
VENISSIEUX (69) Tél : 04 72 39 29 70 / lyon@robival.fr
CRISSEY (71) Tél : 03 85 48 64 63 / chalon@robival.fr
TALAUDIERE (42) Tél : 04 77 93 57 23 / technic@larobinetique.fr
CEBAZAT (63) Tél : 04 73 84 74 34 / auvergne@larobinetique.fr

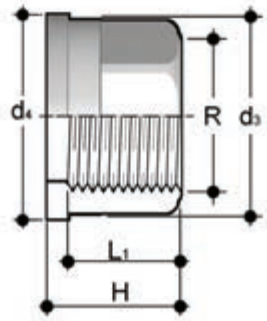

Q/BFX

Collet libre pour union 3 pièces avec embout taraudé BSP en acier inoxydable A316L

R	d_3	d_4	H	L_1	g	Code
3/8"	22	24	21,5	13,5	34	QBFX038
1/2"	27,5	30,1	22,5	16,5	54	QBFX012
3/4"	36	38,8	25,5	18,5	104	QBFX034
1"	41,5	44,7	27,5	19,5	130	QBFX100
1" 1/4	53	56,5	30,5	21,5	234	QBFX114
1" 1/2	59	62,6	33,5	23	293	QBFX112
2"	74	78,4	38,5	27	520	QBFX200

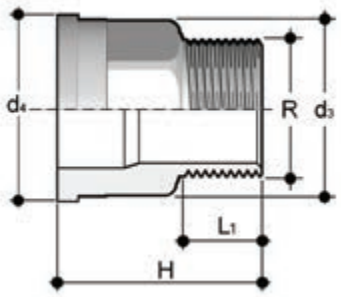

Q/BRX

Collet libre pour union 3 pièces avec embout fileté BSP en acier inoxydable A316L

R	d_3	d_4	H	L_1	g	Code
3/8"	22	24	34,5	10,5	58	QBRX038
1/2"	27,5	30,1	39	13,5	95	QBRX012
3/4"	36	38,8	43,5	15	166	QBRX034
1"	41,5	44,7	48	17,5	226	QBRX100
1" 1/4	53	56,5	53	19,5	393	QBRX114
1" 1/2	59	62,6	56	19,5	491	QBRX112
2"	74	78,4	65,5	24	843	QBRX200

VALENCE (26) Tél : 04 75 82 07 07 / courrier@robival.fr
VENISSIEUX (69) Tél : 04 72 39 29 70 / lyon@robival.fr
CRISSEY (71) Tél : 03 85 48 64 63 / chalon@robival.fr
TALAUDIERE (42) Tél : 04 77 93 57 23 / technic@larobinetique.fr
CEBAZAT (63) Tél : 04 73 84 74 34 / auvergne@larobinetique.fr

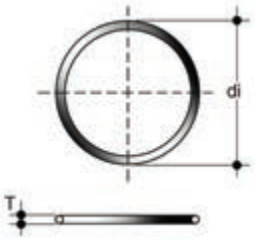

Joint torique

Joint pour union 3 pièces type BIV, BIFV, BFV, BLV, BIRV, BIFOV, BIROV, BIFXV, BIRXV

Union d	C	de	T	Code EPDM	Code FPM
16	3062	15,54	2,62	OR3062E	OR3062F
20	4081	20,22	3,53	OR4081E	OR4081F
25	4112	28,17	3,53	OR4112E	OR4112F
32	4131	32,93	3,53	OR4131E	OR4131F
40	6162	40,65	5,34	OR6162E	OR6162F
50	6187	47	5,34	OR6187E	OR6187F
63	6237	59,69	5,34	OR6237E	OR6237F
75	6300	75,57	5,34	OR6300E	OR6300F
90	6362	91,45	5,34	OR6362E	OR6362F
110	6450	113,67	5,34	OR6450E	OR6450F

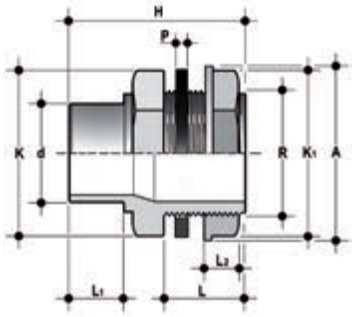

LIV

Traversée de paroi avec embout mâle à coller (d) et embout fileté (R) avec écrou et joint plat en EPDM

d x R	PN	A	H	K	K_1	L	L_1	L_2	P	g	Code
25 x 1"	16	58	60	46	46	26	19	16	2	58	LIV025100
32 x 1" 1/4	16	62	66	55	50	28	22	18	2	90	LIV032114

VALENCE (26) Tél : 04 75 82 07 07 / courrier@robival.fr
VENISSIEUX (69) Tél : 04 72 39 29 70 / lyon@robival.fr
CRISSEY (71) Tél : 03 85 48 64 63 / chalon@robival.fr
TALAUDIERE (42) Tél : 04 77 93 57 23 / technic@larobinetique.fr
CEBAZAT (63) Tél : 04 73 84 74 34 / auvergne@larobinetique.fr

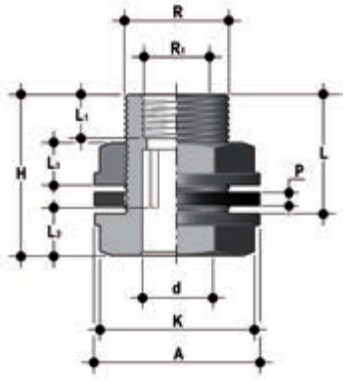

LIFV

Traversée de paroi avec embout fileté (R) et embout fileté (R1) avec écrou, joint plat en EPDM ou FPM

d x R x R_1	PN	A	H	K	L	L_1	L_2	L_3	P	g	Code EPDM	Code FPM
16 x 3/4" x 1/2"	16	44	60,5	33	47	15	14	13,5	3	53	LIFV016034012E	LIFV016034012F
20 x 1" x 3/4"	16	58	65	46	49	16,3	16	16	3	108	LIFV020100034E	LIFV020100034F
25x 1" 1/4 x 1"	16	62	70	50	52	19,1	19	18	3	142	LIFV025114100E	LIFV025114100F
32 x 1" 1/2 x 1"	16	76	73	60	54	19,1	22	19	3	192	LIFV032112100E	LIFV032112100F
40 x 2" x 1" 1/2	16	92	81	79	60	21,4	26	20,8	3	337	LIFV040200112E	LIFV040200112F

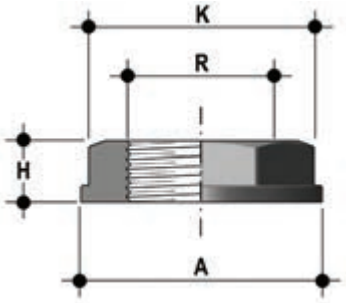

JFV

Écrou avec taraudage cylindrique (utilisé sur LIV et LIFV)

R	PN	A	H	K	g	Code
1/2"	16	38	13	28	11	JFV012
3/4"	16	44	13,5	33	14	JFV034
1"	16	58	16	46	31	JFV100
1" 1/4	16	62	18	50	32	JFV114
1" 1/2	16	76	19	60	52	JFV112
2"	16	92	21	79	84	JFV200

VALENCE (26) Tél : 04 75 82 07 07 / courrier@robival.fr
VENISSIEUX (69) Tél : 04 72 39 29 70 / lyon@robival.fr
CRISSEY (71) Tél : 03 85 48 64 63 / chalon@robival.fr
TALAUDIERE (42) Tél : 04 77 93 57 23 / technic@larobinetique.fr
CEBAZAT (63) Tél : 04 73 84 74 34 / auvergne@larobinetique.fr

GROUPE Robival

ROBINETTERIE INDUSTRIELLE
ET INSTRUMENTATION

FIP

RACCORDS BSP
PVC-U

Raccords à visser

VALENCE (26) Tél : 04 75 82 07 07 / courrier@robival.fr
VENISSIEUX (69) Tél : 04 72 39 29 70 / lyon@robival.fr
CRISSEY (71) Tél : 03 85 48 64 63 / chalon@robival.fr
TALAUDIERE (42) Tél : 04 77 93 57 23 / technic@larobinetique.fr
CEBAZAT (63) Tél : 04 73 84 74 34 / auvergne@larobinetique.fr

RACCORDS **BSP**

Gamme de raccords destinés au transport de fluides sous pression avec raccordement vissé.

RACCORDS FILETÉS

Spécifications techniques	
Gamme de dimensions	R 3/8"à 4"
Pression nominale	PN 16 avec de l'eau à 20° C
Plage de température	0 °C à 60 °C
Standard d'accouplement	**Vissage :** ISO 228-1, DIN 2999, ISO 7, BS 21, ASTM D 2464, JIS B0203
	Bridage : DIN 2501, EN 1092-1
Références normatives	**Critères de fabrication :** EN ISO 1452, EN ISO 15493
	Méthodes et conditions requises pour les tests : EN ISO 1452, EN ISO 15493
Matériaux du robinet	PVC-U
Matériaux d'étanchéité	EPDM, FPM

VALENCE (26) Tél : 04 75 82 07 07 / courrier@robival.fr
VENISSIEUX (69) Tél : 04 72 39 29 70 / lyon@robival.fr
CRISSEY (71) Tél : 03 85 48 64 63 / chalon@robival.fr
TALAUDIERE (42) Tél : 04 77 93 57 23 / technic@larobinetique.fr
CEBAZAT (63) Tél : 04 73 84 74 34 / auvergne@larobinetique.fr

DONNÉES TECHNIQUES

VARIATION DE LA PRESSION EN FONCTION DE LA TEMPÉRATURE

Pour l'eau ou les fluides non dangereux vis-à-vis desquels le matériau est considéré comme étant CHIMIQUEMENT RÉSISTANT (espérance de vie : 25 ans). Pour les autres cas une diminution de la pression nominale PN est nécessaire.

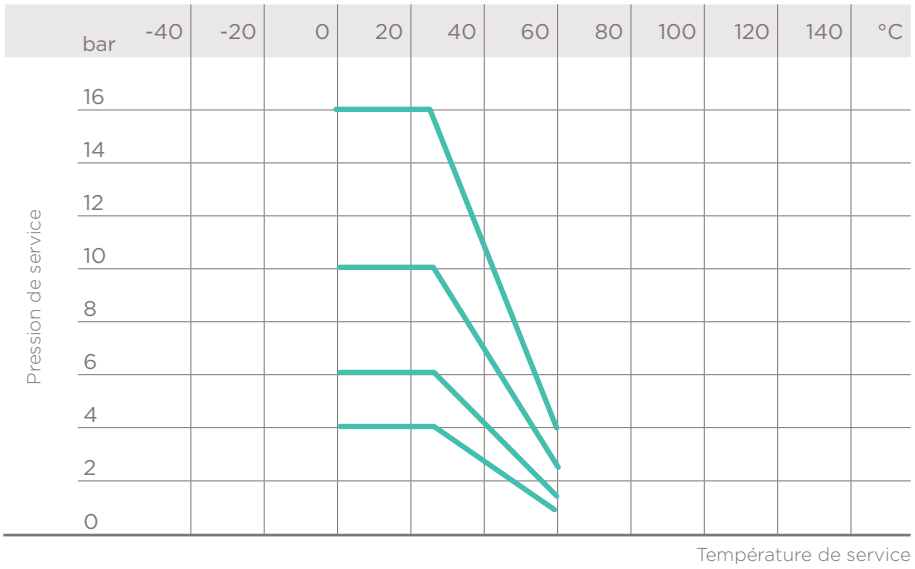

COURBES DE RÉGRESSION POUR RACCORDS EN PVC-U

Coefficients de régression selon EN ISO 1452 et EN ISO 15493 pour une contrainte minimale (MRS) = 25 N/mm² (MPa) (classification PVC-U 250)

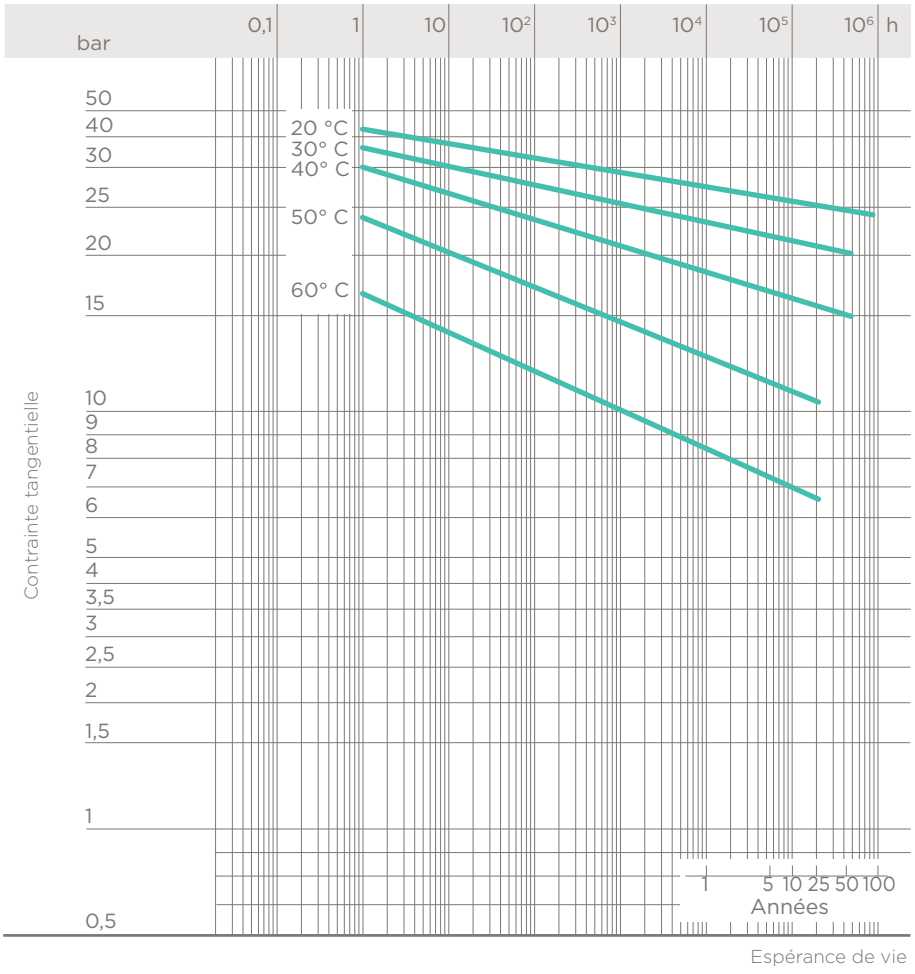

VALENCE (26) Tél : 04 75 82 07 07 / courrier@robival.fr
VENISSIEUX (69) Tél : 04 72 39 29 70 / lyon@robival.fr
CRISSEY (71) Tél : 03 85 48 64 63 / chalon@robival.fr
TALAUDIERE (42) Tél : 04 77 93 57 23 / technic@larobinetique.fr
CEBAZAT (63) Tél : 04 73 84 74 34 / auvergne@larobinetique.fr

FACTEURS DE SÉCURITÉ

Le tableau présente les facteurs de résistance pour chaque classe de pression en fonction du temps.

La pression nominale PN doit être considérée comme étant la pression conventionnelle sur la base de laquelle les raccords sont calculés et choisis pour l'emploi. La pression maximale de service continue à 20 °C dans le transport d'eau doit être égale à la valeur des pressions nominales, de manière à garantir la correspondance avec les valeurs de sécurité.
Sauf autre indication, les pressions nominales sont les suivantes :

- raccords à coller
  de d 12 à d 225 PN 16
  de d 250 à d 315 PN 10
- raccords de passage
  de d 16 à d 110 PN 16
- raccords à visser
  de R 3/8" à R 4" jusqu'à PN 16.

Certains raccords de la gamme sont commercialisés comme PN16, avec facteur de sécurité réduit par rapport aux prévisions des références ISO.

Pe (bars)	1 h	1 000 h	50 ans	T
10	6,72	5,12	4	
16	4,2	3,2	2,5	
16*	3,3	2,5	2	

*avec facteur de sécurité réduit

Les données contenues dans cette brochure sont fournies en toute bonne foi. FIP n'assume aucune responsabilité pour les données qui ne dérivent pas directement des normes internationales. FIP se réserve le droit d'apporter toute modification aux produits présentés dans cette brochure. L'installation et l'entretien doivent être effectués par du personnel qualifié.

VALENCE (26) Tél : 04 75 82 07 07 / courrier@robival.fr
VENISSIEUX (69) Tél : 04 72 39 29 70 / lyon@robival.fr
CRISSEY (71) Tél : 03 85 48 64 63 / chalon@robival.fr
TALAUDIERE (42) Tél : 04 77 93 57 23 / technic@larobinetique.fr
CEBAZAT (63) Tél : 04 73 84 74 34 / auvergne@larobinetique.fr

DIMENSIONS

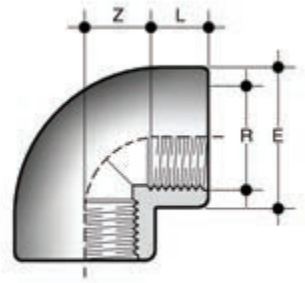

GFV

Coude à 90° avec embouts taraudés

R	PN	E	L	Z	g	Code
3/8"	16	23,5	11,4	13	16	GFV038
1/2"	16	28,5	15	13	24	GFV012
3/4"	16	35	16,3	17	40	GFV034
1"	16	43	19,1	21	72	GFV100
1" 1/4	16	54	21,4	27	130	GFV114
1" 1/2	16	61	21,4	36	185	GFV112
2"	16	76	25,7	46	350	GFV200
2" 1/2	16	91	30,2	55	450	GFV212
3"	16	108	33,3	66	835	GFV300
4"	16	130	39,3	80	1135	GFV400

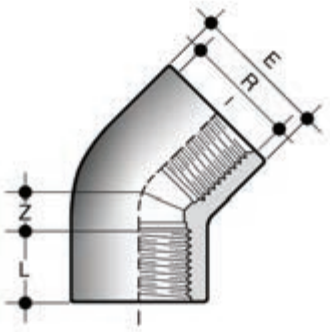

HFV

Coude à 45° avec embouts taraudés

R	PN	E	L	Z	g	Code
1/2"	16	28	15	6,5	18	HFV012
3/4"	16	33	16,3	8	24	HFV034
1"	16	41	19,1	10,5	45	HFV100
1" 1/4	16	50	21,4	15	68	HFV114
1" 1/2	16	64	21,4	21	154	HFV112
2"	16	76	25,7	26	255	HFV200
2" 1/2	16	90	30,2	31	345	HFV212
3"	16	107	33,3	39	625	HFV300

VALENCE (26) Tél : 04 75 82 07 07 / courrier@robival.fr
VENISSIEUX (69) Tél : 04 72 39 29 70 / lyon@robival.fr
CRISSEY (71) Tél : 03 85 48 64 63 / chalon@robival.fr
TALAUDIERE (42) Tél : 04 77 93 57 23 / technic@larobinetique.fr
CEBAZAT (63) Tél : 04 73 84 74 34 / auvergne@larobinetique.fr

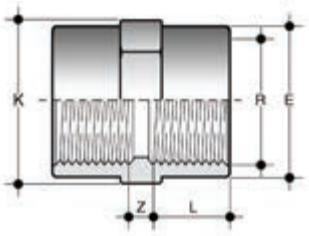

MFV

Manchon avec embouts taraudés

R	PN	E	K	L	Z	g	Code
3/8"	16	23,5	24	11,4	8	10	MFV038
1/2"	16	28,5	29	15	7	17	MFV012
3/4"	16	35	35	16,3	8,5	26	MFV034
1"	16	43	43	19,1	9	42	MFV100
1" 1/4	16	50	50	21,4	11	53	MFV114
1" 1/2	16	61	61	21,4	17,5	108	MFV112
2"	16	76	76	25,7	19,5	190	MFV200
2" 1/2	16	90	90	30,2	31	275	MFV212
3"	16	108	108	33,3	40,5	500	MFV300
4"	16	130	131	39,3	48,5	665	MFV400

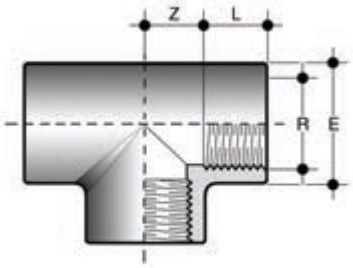

TFV

Té à 90° avec embouts taraudés

R	PN	E	L	Z	g	Code
3/8"	16	23,5	11,4	13	20	TFV038
1/2"	16	28,5	15	13	32	TFV012
3/4"	16	35	16,3	17	52	TFV034
1"	16	43	19,1	21,5	92	TFV100
1" 1/4	16	50	21,4	27	117	TFV114
1" 1/2	16	61	21,4	37	260	TFV112
2"	16	76	25,7	46	465	TFV200
2" 1/2	16	91	30,2	55	640	TFV212
3"	16	109	33,3	66	1135	TFV300
4"	16	133	39,3	83	1710	TFV400

VALENCE (26) Tél : 04 75 82 07 07 / courrier@robival.fr
VENISSIEUX (69) Tél : 04 72 39 29 70 / lyon@robival.fr
CRISSEY (71) Tél : 03 85 48 64 63 / chalon@robival.fr
TALAUDIERE (42) Tél : 04 77 93 57 23 / technic@larobinetique.fr
CEBAZAT (63) Tél : 04 73 84 74 34 / auvergne@larobinetique.fr

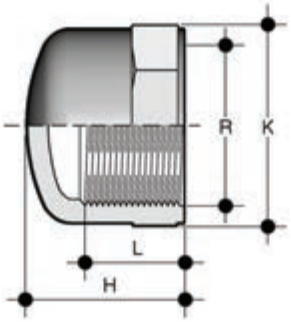

CFV

Bouchon taraudé

R	PN	H	K	L	g	Code
3/8”	16	19	23	11,4	6	CFV038
1/2”	16	25	28	15	10	CFV012
3/4”	16	27	34	16,3	15	CFV034
1”	16	31	42	19,1	27	CFV100
1” 1/4	16	35	51	21,4	40	CFV114
1” 1/2	16	36	58	21,4	53	CFV112
2”	16	42	71	25,7	85	CFV200
3”	16	55	109	33,3	310	CFV300

Fig. A

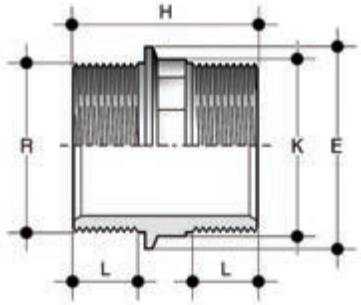

NFV

Mamelon double avec embouts filetés (fig. A)

R	PN	E	H	K	L	g	Code
3/8”	16	22	33	18	11,4	5	NFV038
1/2”	16	28	41	23	15	10	NFV012
3/4”	16	34	45	28	16,3	16	NFV034
1”	16	40	51	35	19,1	27	NFV100
1” 1/4	16	52	57	44	21,4	40	NFV114
1” 1/2	16	58	58	51	21,4	55	NFV112
2”	16	70	68	64	25,7	93	NFV200

Fig. B

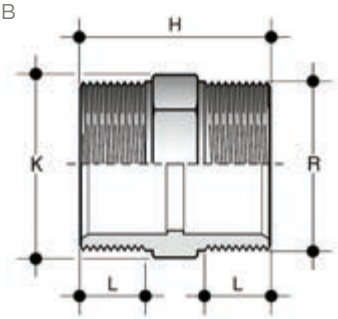

NFV

Mamelon double avec embouts filetés (fig. B)

R	PN	E	H	K	L	g	Code
*2” 1/2	16	-	78	80	30,2	150	NFV212
*3”	16	-	85	95	33,3	225	NFV300
*4”	16	-	97	120	39	380	NFV400

* Facteur de sécurité réduit

VALENCE (26) Tél : 04 75 82 07 07 / courrier@robival.fr
VENISSIEUX (69) Tél : 04 72 39 29 70 / lyon@robival.fr
CRISSEY (71) Tél : 03 85 48 64 63 / chalon@robival.fr
TALAUDIERE (42) Tél : 04 77 93 57 23 / technic@larobinetique.fr
CEBAZAT (63) Tél : 04 73 84 74 34 / auvergne@larobinetique.fr

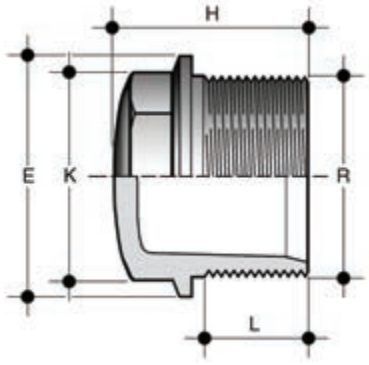

PFV

Bouchon fileté

R	PN	E	H	K	L	g	Code
3/8"	16	22	22	18	11,4	4	PFV038
1/2"	16	28	26	23	15	8	PFV012
3/4"	16	34	30	28	16,3	11	PFV034
1"	16	40	34	35	19,1	21	PFV100
1" 1/4	16	52	38	44	21,4	30	PFV114
1" 1/2	16	58	40	51	21,4	46	PFV112
2"	16	70	47	64	25,7	74	PFV200

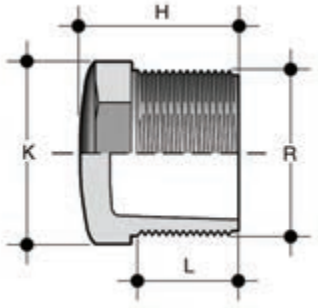

PFV

Bouchon fileté

R	PN	E	H	K	L	g	Code
2" 1/2	16	-	61	80	30,2	180	PFV212
3"	16	-	71	93	33,3	245	PFV300
4"	16	-	87	118	39,3	550	PFV400

VALENCE (26) Tél : 04 75 82 07 07 / courrier@robival.fr
VENISSIEUX (69) Tél : 04 72 39 29 70 / lyon@robival.fr
CRISSEY (71) Tél : 03 85 48 64 63 / chalon@robival.fr
TALAUDIERE (42) Tél : 04 77 93 57 23 / technic@larobinetique.fr
CEBAZAT (63) Tél : 04 73 84 74 34 / auvergne@larobinetique.fr

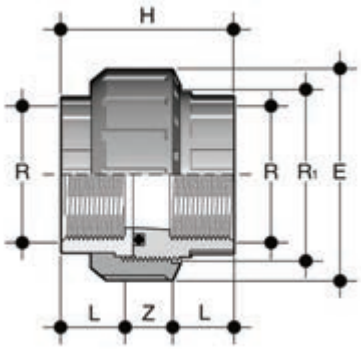

BFV

Union 3 pièces avec embouts taraudés, joint torique en EPDM ou FPM

R	R_1	PN	E	H	L	Z	g	Code
3/8"	3/4"	16	33	40	11,4	17,2	22	BFV038E
1/2"	1"	16	41	46	15	16	35	BFV012E
3/4"	1" 1/4	16	50	51	16,3	18,4	65	BFV034E
1"	1" 1/2	16	58	57	19,1	18,8	85	BFV100E
1" 1/4	2"	16	72	65	21,4	22,2	145	BFV114E
1" 1/2	2" 1/4	16	79	65	21,4	22,2	180	BFV112E
2"	2" 3/4	16	98	78	25,7	26,6	325	BFV200E

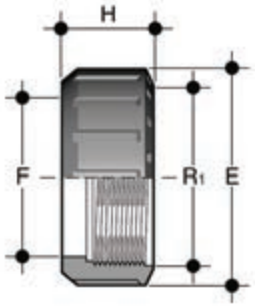

EFV

Écrou pour union type BIV, BIFV, BFV, BLV, BIRV, BIFOV, BIROV, BIFXV, BIRXV.

R_1	d BIV	PN	E	F	H	g	Code
3/8"	-	16	23	13	20	5	EFV038
1/2"	-	16	27	17	24	8	EFV012
3/4"	16	16	33	22	21	9	EFV034
1"	20	16	41	28	22	13	EFV100
1" 1/4	25	16	50	36	25	22	EFV114
1" 1/2	32	16	58	42	27	30	EFV112
2"	40	16	72	53	30	50	EFV200
2" 1/4	50	16	79	59	34	68	EFV214
2" 1/2	-	16	90	68	36	95	EFV212
2" 3/4	63	16	98	74	38	120	EFV234
3" 1/2	75	10	120	93	45	198	EFV312
4"	90	10	135	106	52	278	EFV400
5"	110	10	163	129	60	448	EFV500

VALENCE (26) Tél : 04 75 82 07 07 / courrier@robival.fr
VENISSIEUX (69) Tél : 04 72 39 29 70 / lyon@robival.fr
CRISSEY (71) Tél : 03 85 48 64 63 / chalon@robival.fr
TALAUDIERE (42) Tél : 04 77 93 57 23 / technic@larobinetique.fr
CEBAZAT (63) Tél : 04 73 84 74 34 / auvergne@larobinetique.fr

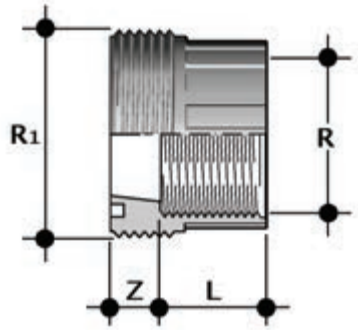

F/BFV

Collet fixe pour union 3 pièces avec embout taraudé BSP

R	R_1	PN	L_1	Z	g	Code
3/8"	3/4"	16	11,4	12,6	8	FBFV038
1/2"	1"	16	15	11	13	FBFV012
3/4"	1" 1/4	16	16,3	12,7	22	FBFV034
1"	1" 1/2	16	19,1	12,9	32	FBFV100
1" 1/4	2"	16	21,4	16,6	57	FBFV114
1" 1/2	2" 1/4	16	21,4	16,5	64	FBFV112
2"	2" 3/4	16	25,7	20,5	122	FBFV200

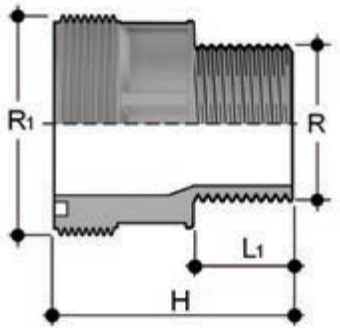

F/BRV

Collet fixe pour union 3 pièces avec embout fileté BSP

R	R_1	PN	L_1	g	Code
1" 1/2	2" 1/4	16	22,5	100	FBRV112214
2"	2" 1/4	16	27	120	FBRV200214
2"	2" 3/4	16	27	175	FBRV200234

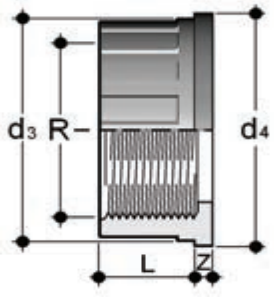

Q/BFV

Collet libre pour union 3 pièces avec embout taraudé BSP

R	PN	d_3	d_4	L	Z	g	Code
3/8"	16	22	24	11,4	4,5	4,5	QBFV038
1/2"	16	27,5	30,1	15	5	8,5	QBFV012
3/4"	16	36	38,8	16,3	5	15,5	QBFV034
1"	16	41,5	44,7	19,1	5,5	21,0	QBFV100
1" 1/4	16	53	56,5	21,4	5,5	33,5	QBFV114
1" 1/2	16	59	62,6	21,4	5,5	40,0	QBFV112
2"	16	74	78,4	25,7	5,5	72,0	QBFV200

VALENCE (26) Tél : 04 75 82 07 07 / courrier@robival.fr
VENISSIEUX (69) Tél : 04 72 39 29 70 / lyon@robival.fr
CRISSEY (71) Tél : 03 85 48 64 63 / chalon@robival.fr
TALAUDIERE (42) Tél : 04 77 93 57 23 / technic@larobinetique.fr
CEBAZAT (63) Tél : 04 73 84 74 34 / auvergne@larobinetique.fr

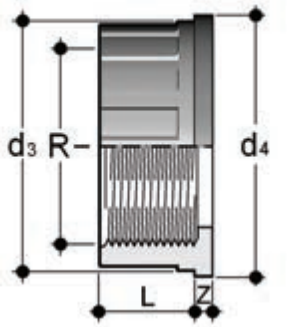

Q/BNV

Collet fixe pour union 3 pièces avec embout fileté NPT

R	PN	d_3	d_4	L	Z	g	Code
3/8"	16	22	24	12,7	6,3	10	QBNV038
1/2"	16	27,5	30,1	17,8	5,2	15	QBNV012
3/4"	16	36	38,8	18	5,2	20	QBNV034
1"	16	41,5	44,7	22,6	5,7	30	QBNV100
1" 1/4	16	53	56,5	25,1	7,3	55	QBNV114
1" 1/2	16	59	62,6	24,7	7	70	QBNV112
2"	16	74	78,4	29,6	7,8	115	QBNV200

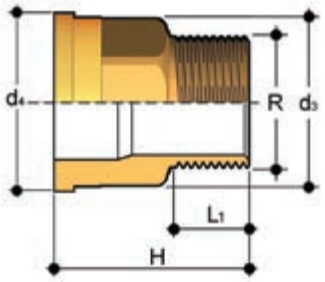

Q/BRO

Collet fixe pour union 3 pièces avec embout fileté BSP en laiton

R	d_3	d_4	H	L_1	g	Code
3/8"	22	24	34,5	10,5	64	QBRO038
1/2"	27,5	30,1	39	13,5	105	QBRO012
3/4"	36	38,8	43,5	15	184	QBRO034
1"	41,5	44,7	48	17,5	251	QBRO100
1" 1/4	53	56,5	53	19,5	437	QBRO114
1" 1/2	59	62,6	56	19,5	545	QBRO112
2"	74	78,4	65,5	24	937	QBRO200

VALENCE (26) Tél : 04 75 82 07 07 / courrier@robival.fr
VENISSIEUX (69) Tél : 04 72 39 29 70 / lyon@robival.fr
CRISSEY (71) Tél : 03 85 48 64 63 / chalon@robival.fr
TALAUDIERE (42) Tél : 04 77 93 57 23 / technic@larobinetique.fr
CEBAZAT (63) Tél : 04 73 84 74 34 / auvergne@larobinetique.fr

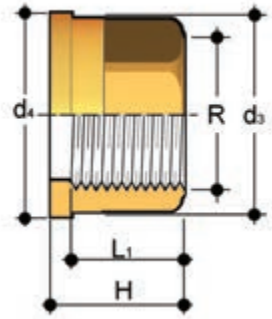

Q/BFO

Collet fixe pour union 3 pièces avec embout taraudé BSP en laiton

R	d_3	d_4	H	L_1	g	Code
3/8"	22	24	21,5	13,5	38	QBFO038
1/2"	27,5	30,1	22,5	16,5	60	QBFO012
3/4"	36	38,8	25,5	18,5	116	QBFO034
1"	41,5	44,7	27,5	19,5	144	QBFO100
1" 1/4	53	56,5	30,5	21,5	260	QBFO114
1" 1/2	59	62,6	33,5	23	325	QBFO112
2"	74	78,4	38,5	27	578	QBFO200

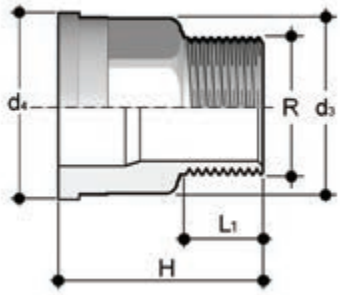

Q/BRX

Collet fixe pour union 3 pièces avec embout fileté BSP en acier inoxydable A316L

R	d_3	d_4	H	L_1	g	Code
3/8"	22	24	34,5	10,5	58	QBRX038
1/2"	27,5	30,1	39	13,5	95	QBRX012
3/4"	36	38,8	43,5	15	166	QBRX034
1"	41,5	44,7	48	17,5	226	QBRX100
1" 1/4	53	56,5	53	19,5	393	QBRX114
1" 1/2	59	62,6	56	19,5	491	QBRX112
2"	74	78,4	65,5	24	843	QBRX200

VALENCE (26) Tél : 04 75 82 07 07 / courrier@robival.fr
VENISSIEUX (69) Tél : 04 72 39 29 70 / lyon@robival.fr
CRISSEY (71) Tél : 03 85 48 64 63 / chalon@robival.fr
TALAUDIERE (42) Tél : 04 77 93 57 23 / technic@larobinetique.fr
CEBAZAT (63) Tél : 04 73 84 74 34 / auvergne@larobinetique.fr

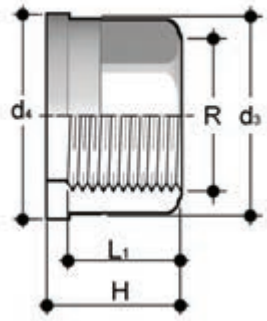

Q/BFX

Collet fixe pour union 3 pièces avec embout taraudé BSP en acier inoxydable A316L

R	d_3	d_4	H	L_1	g	Code
3/8"	22	24	21,5	13,5	34	QBFX038
1/2"	27,5	30,1	22,5	16,5	54	QBFX012
3/4"	36	38,8	25,5	18,5	104	QBFX034
1"	41,5	44,7	27,5	19,5	130	QBFX100
1" 1/4	53	56,5	30,5	21,5	234	QBFX114
1" 1/2	59	62,6	33,5	23	293	QBFX112
2"	74	78,4	38,5	27	520	QBFX200

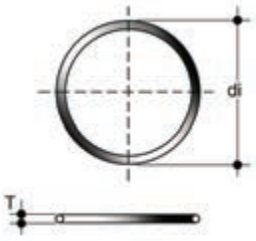

Joint torique

Joint pour union type BIV, BIFV, BFV, BLV, BIRV, BIFOV, BIROV, BIFXV, BIRXV.

Union d	C	de	T	Code EPDM	Code FPM
16	3062	15,54	2,62	OR3062E	OR3062F
20	4081	20,22	3,53	OR4081E	OR4081F
25	4112	28,17	3,53	OR4112E	OR4112F
32	4131	32,93	3,53	OR4131E	OR4131F
40	6162	40,65	5,34	OR6162E	OR6162F
50	6187	47	5,34	OR6187E	OR6187F
63	6237	59,69	5,34	OR6237E	OR6237F
75	6300	75,57	5,34	OR6300E	OR6300F
90	6362	91,45	5,34	OR6362E	OR6362F
110	6450	113,67	5,34	OR6450E	OR6450F

VALENCE (26) Tél : 04 75 82 07 07 / courrier@robival.fr
VENISSIEUX (69) Tél : 04 72 39 29 70 / lyon@robival.fr
CRISSEY (71) Tél : 03 85 48 64 63 / chalon@robival.fr
TALAUDIERE (42) Tél : 04 77 93 57 23 / technic@larobinetique.fr
CEBAZAT (63) Tél : 04 73 84 74 34 / auvergne@larobinetique.fr

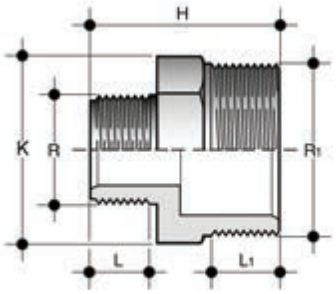

NRFV

Mamelon double réduit avec embouts filetés

R_1 x R	PN	H	K	L	L_1	g	Code
3/4" x 1/2"	16	43	30	15	16,3	16	NRFV034012
1" x 3/4"	16	48	36	16,3	19,1	26	NRFV100034
1" 1/4 x 1"	16	54	46	19,1	21,4	46	NRFV114100
1" 1/2 x 1" 1/4	16	57	50	21,4	21,4	60	NRFV112114
2" x 1" 1/2	16	62	65	21,4	25,7	88	NRFV200112
2" 1/2 x 2"	16	73	80	25,7	30,2	140	NRFV212200
3" x 2" 1/2	16	82	95	30,2	33,3	220	NRFV300212
4" x 3"	16	90	120	33,3	39,3	350	NRFV400300

Fig. A

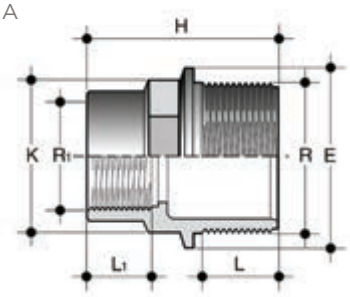

RFV

Réduction double avec embout fileté (R) et embout taraudé réduit (R1) (fig. A)

R x R_1	PN	E	H	K	L	L_1	g	Code
1/2" x 3/8"	16	28	35	23	15	11,4	10	RFV012038
3/4" x 3/8"	16	34	36	28	16,3	11,4	12	RFV034038
3/4" x 1/2"	16	34	39	28	16,3	15	15	RFV034012
1" x 3/8"	16	40	41	35	19,1	11,4	20	RFV100038
1" x 1/2"	16	40	44	35	19,1	15	24	RFV100012
1" x 3/4"	16	40	46	35	19,1	16,3	25	RFV100034
1" 1/4 x 1/2"	16	52	48	44	21,4	15	37	RFV114012
1" 1/4 x 3/4"	16	52	49	44	21,4	16,3	37	RFV114034
1" 1/4 x 1"	16	52	52	44	21,4	19,1	40	RFV114100
1" 1/2 x 1/2"	16	58	52	51	21,4	15	46	RFV112012
1" 1/2 x 3/4"	16	58	50	51	21,4	16,3	47	RFV112034
1" 1/2 x 1"	16	58	55	51	21,4	19,1	52	RFV112100
1" 1/2 x 1" 1/4	16	58	57	51	21,4	21,4	54	RFV112114
2" x 3/4"	16	70	60	64	25,7	16,3	80	RFV200034
2" x 1"	16	70	63	64	25,7	19,1	80	RFV200100
2" x 1" 1/4	16	70	65	64	25,7	21,4	85	RFV200114
2" x 1" 1/2	16	70	65	64	25,7	21,4	102	RFV200112

VALENCE (26) Tél : 04 75 82 07 07 / courrier@robival.fr
VENISSIEUX (69) Tél : 04 72 39 29 70 / lyon@robival.fr
CRISSEY (71) Tél : 03 85 48 64 63 / chalon@robival.fr
TALAUDIERE (42) Tél : 04 77 93 57 23 / technic@larobinetique.fr
CEBAZAT (63) Tél : 04 73 84 74 34 / auvergne@larobinetique.fr

Fig. B

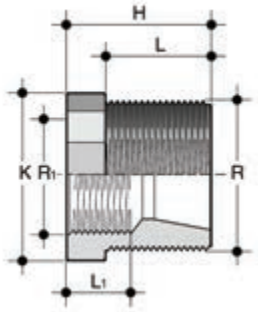

RFV

Réduction double avec embout fileté (R) et embout taraudé réduit (R1) (fig. B)

R x R_1	PN	E	H	K	L	L_1	g	Code
2" 1/2 x 2"	16	-	56	80	30,2	25,7	155	RFV212200
3" x 2"	16	-	66	93	33,3	25,7	185	RFV300200
3" x 2" 1/2	16	-	66	93	33,3	30,2	200	RFV300212
4" x 3"	16	-	79	118	39,3	33,3	500	RFV400300

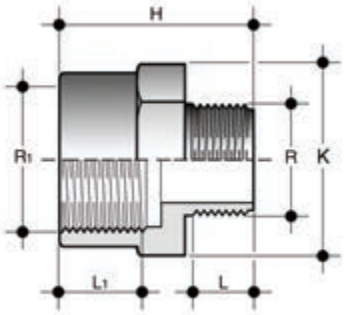

IFFV

Réduction avec embout taraudé (R1) et ambout réduit fileté (R)

R_1 x R	PN	H	K	L	L_1	g	Code
3/4" x 1/2"	16	41	36	15	16,3	22	IFFV034012
1" x 1/2"	16	40,5	43	15	19,1	30	IFFV100012
1" x 3/4"	16	42	43	16,3	19,1	42	IFFV100034
1" 1/4 x 1"	16	55	55	19,1	21,4	55	IFFV114100
1" 1/2 x 1" 1/4	16	62	65	21,4	21,4	102	IFFV112114
2" x 1" 1/2	16	69	80	21,4	25,7	165	IFFV200112
2" 1/2 x 2"	16	81	95	25,7	30,2	210	IFFV212200
3" x 2" 1/2	16	93	110	30,2	33,3	360	IFFV300212
4" x 3"	16	106	130	33,3	39,3	500	IFFV400300

VALENCE (26) Tél : 04 75 82 07 07 / courrier@robival.fr
VENISSIEUX (69) Tél : 04 72 39 29 70 / lyon@robival.fr
CRISSEY (71) Tél : 03 85 48 64 63 / chalon@robival.fr
TALAUDIERE (42) Tél : 04 77 93 57 23 / technic@larobinetique.fr
CEBAZAT (63) Tél : 04 73 84 74 34 / auvergne@larobinetique.fr

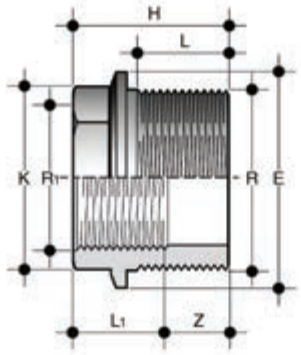

DFV

Réduction simple avec embout taraudé (R) et embout taraudé réduit (R1)

R x R_1	PN	E	H	K	L	L	Z	g	Code
1/2" x 3/8"	16	28	24	23	11,4	15	12,6	7	DFV012038
3/4" x 1/2"	16	34	26,5	28	15	16,3	11,5	9	DFV034012
1" x 3/4"	16	40	30,5	35	16,3	19,1	14,2	17	DFV100034
1" 1/4 x 1"	16	52	34	44	19,1	21,4	14,9	30	DFV114100
1" 1/2 x 1" 1/4	16	58	35	51	21,4	21,4	13,6	30	DFV112114
2" x 1" 1/2	16	70	40	64	21,4	25,7	18,6	72	DFV200112

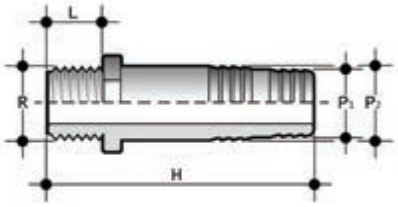

AFV

Cannelure avec embout fileté

R x P_1 x P_2	PN	H	L	g	Code
1/4" x 12 x 14	16	56	11	7	AFV014012014
3/8" x 16 x 18	16	58	11,4	14	AFV038016018
1/2" x 20 x 22	16	66	15	19	AFV012020022
3/4" x 25 x 27	16	81	16,3	30	AFV034025027
1" x 30 x 32	16	97	19,1	45	AFV100030032
1 1/4" x 40 x 42	16	104	21,4	85	AFV114040042
1 1/2" x 50 x 52	16	111	21,4	120	AFV112050052
2" x 60 x 64	16	123	25,7	180	AFV200060064

VALENCE (26) Tél : 04 75 82 07 07 / courrier@robival.fr
VENISSIEUX (69) Tél : 04 72 39 29 70 / lyon@robival.fr
CRISSEY (71) Tél : 03 85 48 64 63 / chalon@robival.fr
TALAUDIERE (42) Tél : 04 77 93 57 23 / technic@larobinetique.fr
CEBAZAT (63) Tél : 04 73 84 74 34 / auvergne@larobinetique.fr

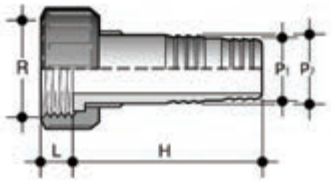

ADV

Cannelure avec écrou taraudé pour union 3 pièce, joint plat en EPDM

R x P_1 x P_2	PN	H	L	g	Code
1/2" x 12 x 14	16	56	14	15	ADV012012014
3/4" x 16 x 18	16	60	11,5	24	ADV034016018
1" x 20 x 22	16	67	11	35	ADV100020022
1" 1/4 x 25 x 27	16	81	14	55	ADV114025027
1" 1/2 x 30 x 32	16	97	16	80	ADV112030032
2" x 40 x 42	16	104	18	140	ADV200040042
2" x 50 x 52	16	111	16	180	ADV200050052
2" 1/4 x 50 x 52	16	111	17,5	200	ADV214050052
2" 1/2 x 60 x 64	16	123	19	290	ADV212060064
2" 3/4 x 60 x 64	16	123	20	300	ADV234060064

VALENCE (26) Tél : 04 75 82 07 07 / courrier@robival.fr
VENISSIEUX (69) Tél : 04 72 39 29 70 / lyon@robival.fr
CRISSEY (71) Tél : 03 85 48 64 63 / chalon@robival.fr
TALAUDIERE (42) Tél : 04 77 93 57 23 / technic@larobinetique.fr
CEBAZAT (63) Tél : 04 73 84 74 34 / auvergne@larobinetique.fr

GROUPE Robival

ROBINETTERIE INDUSTRIELLE
ET INSTRUMENTATION

FIP

RACCORDS BS
PVC-U

Raccords à coller et à visser selon British Standard

VALENCE (26) Tél : 04 75 82 07 07 / courrier@robival.fr
VENISSIEUX (69) Tél : 04 72 39 29 70 / lyon@robival.fr
CRISSEY (71) Tél : 03 85 48 64 63 / chalon@robival.fr

ROBIVAL

TALAUDIERE (42) Tél : 04 77 93 57 23 / technic@larobinetique.fr
CEBAZAT (63) Tél : 04 73 84 74 34 / auvergne@larobinetique.fr

RACCORDS
BS

Gamme de raccords destinés au transport de fluides sous pression avec système d'assemblage par collage et par vissage selon British Standard.

RACCORDS À COLLER ET À VISSER

Spécifications techniques	
Gamme de dimensions	d 1/2" à 8"
Pression nominale	jusqu'à 15 bars avec de l'eau à 20° C
Plage de température	0 °C à 60 °C
Standard d'accouplement	**Collage :** BS 4346-1, ASTM D 2467, JIS K 6743, ISO 727, EN ISO 15493, DIN 8063, EN ISO 1452 Accouplement avec des tuyaux selon ISO 7, ASTM D 2464, JIS B 0203
	Vissage : ISO 7, DIN 2999, EN ISO 1452, EN ISO 15493, DIN 8062, ASTM D 1785, JIS K6741, BS 21
	Bridage : BS 10 Tab. E
Références normatives	**Critères de fabrication :** ISO 7, ASTM D 2464, JIS B 0203, EN ISO 1452, EN ISO 15493
	Méthodes et conditions requises pour les tests : BS 4346-1
	Critères d'installation : DVS 2204, DVS 2221, UNI 11242
Matériaux du robinet	PVC-U
Matériaux d'étanchéité	EPDM

VALENCE (26) Tél : 04 75 82 07 07 / courrier@robival.fr
VENISSIEUX (69) Tél : 04 72 39 29 70 / lyon@robival.fr
CRISSEY (71) Tél : 03 85 48 64 63 / chalon@robival.fr
TALAUDIERE (42) Tél : 04 77 93 57 23 / technic@larobinetique.fr
CEBAZAT (63) Tél : 04 73 84 74 34 / auvergne@larobinetique.fr

DONNÉES TECHNIQUES

VARIATION DE LA PRESSION EN FONCTION DE LA TEMPÉRATURE

Pour l'eau et les fluides non dangereux vis-à-vis desquels le matériau est considéré comme étant CHIMIQUEMENT RÉSISTANT. Dans les autres cas, une diminution de la pression nominale PN (25 ans avec facteur de sécurité) est nécessaire.

- classe E 15 bars
- classe D 12 bars
- classe C 9 bars

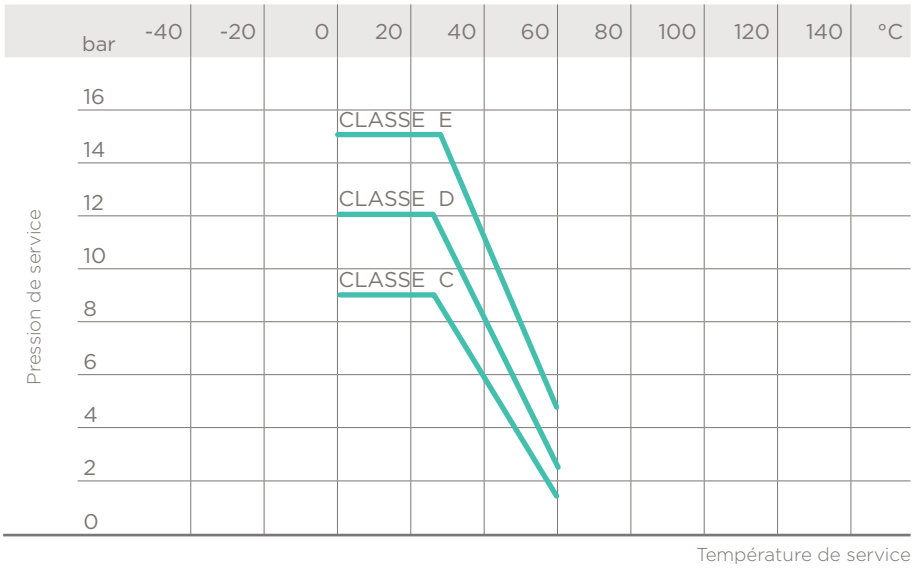

FACTEURS DE SÉCURITÉ

Le tableau présente les facteurs de résistance pour chaque classe de pression en fonction du temps.

Les raccords BS sont répartis par classes de pression en fonction desquelles ils sont utilisés. La pression maximale de service continue à 20 °C dans le transport d'eau doit être égale à la classe de pression, de manière à garantir une correspondance avec les valeurs de sécurité. Sauf autre indication, les pressions nominales sont les suivantes :

- raccords à coller de d 1/2" à d 4" classe E de d 6" à d 8" classe D
- raccords de passage de d 1/2" à d 2" classe E de d 2 1/2" à d 4" classe D.

Classe	Pe (bars)	1 h	50 ans	T
E	15	3,60	2,10	
D	12	4,50	2,60	
C	9	6	3,50	

Les données contenues dans cette brochure sont fournies en toute bonne foi. FIP n'assume aucune responsabilité pour les données qui ne dérivent pas directement des normes internationales. FIP se réserve le droit d'apporter toute modification aux produits présentés dans cette brochure. L'installation et l'entretien doivent être effectués par du personnel qualifié.

VALENCE (26) Tél : 04 75 82 07 07 / courrier@robival.fr
VENISSIEUX (69) Tél : 04 72 39 29 70 / lyon@robival.fr
CRISSEY (71) Tél : 03 85 48 64 63 / chalon@robival.fr
TALAUDIERE (42) Tél : 04 77 93 57 23 / technic@larobinetique.fr
CEBAZAT (63) Tél : 04 73 84 74 34 / auvergne@larobinetique.fr

DIMENSIONS

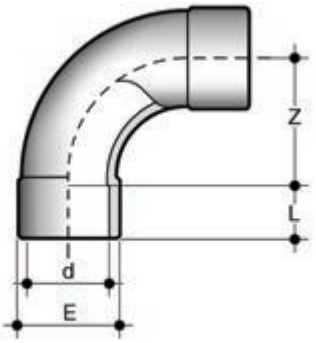

SLV

Coude à 90° GRAND RAYON (R=2d) embout femelle à coller

d	PN	E	L	Z	g	Code
1/2"	15	28	16	40	45	SLV012
3/4"	15	34	19	50	75	SLV034
1"	15	41	22	64	120	SLV100
1" 1/4	15	51	26	80	205	SLV114
1" 1/2	15	65	31	100	310	SLV112
2"	15	77	38	126	510	SLV200

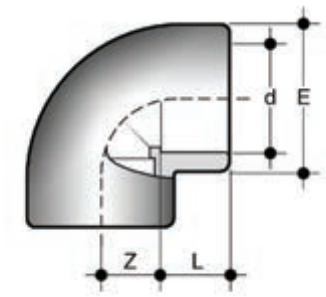

GLV

Coude à 90° embouts femelles à coller

d	PN	E	L	Z	g	Code
1/2"	15	27	16,5	10,5	15	GLV012
3/4"	15	33	19,5	13,5	30	GLV034
1"	15	41	22,5	17	45	GLV100
1" 1/4	15	54	27	21,5	110	GLV114
1" 1/2	15	61	31	27	160	GLV112
2"	15	76	38	33,5	340	GLV200
2" 1/2	15	90	44	40,5	427	GIV075
3"	15	108	51	48	768	GLV300
4"	15	131	63	58	972	GLV400
6"	12	194,5	90	90	3480	GLV600
8"	12	257	115,5	169,5	8850	GLV800

VALENCE (26) Tél : 04 75 82 07 07 / courrier@robival.fr
VENISSIEUX (69) Tél : 04 72 39 29 70 / lyon@robival.fr
CRISSEY (71) Tél : 03 85 48 64 63 / chalon@robival.fr
TALAUDIERE (42) Tél : 04 77 93 57 23 / technic@larobinetique.fr
CEBAZAT (63) Tél : 04 73 84 74 34 / auvergne@larobinetique.fr

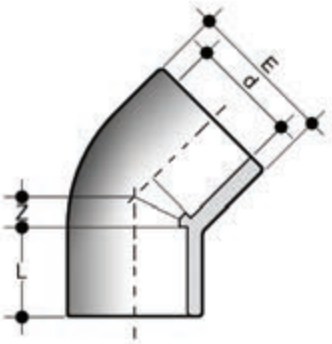

HLV

Coude à 45° embouts femelles à coller

d	PN	E	L	Z	g	Code
1/2"	15	27	16,5	5	13	HLV012
3/4"	15	33	19,5	5,5	20	HLV034
1"	15	41	22,5	7	45	HLV100
1" 1/4	15	50	26	10,5	85	HLV114
1" 1/2	15	61	31	11,5	155	HLV112
2"	15	76	38	14	291	HLV200
2" 1/2	15	90	44	17	315	HIV075
3"	15	107,5	51	21,5	565	HLV300
4"	15	131	61	26	740	HLV400

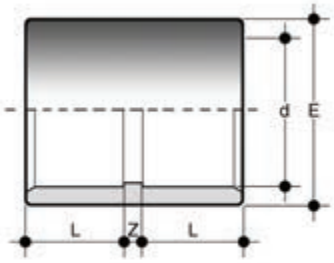

MLV

Manchon embouts femelles à coller

d	PN	E	L	Z	g	Code
1/2"	15	27	16,5	2	13	MLV012
3/4"	15	33	19,5	2	15	MLV034
1"	15	41	22,5	2	36	MLV100
1" 1/4	15	50	26	3	58	MLV114
1" 1/2	15	61	31	3	118	MLV112
2"	15	76	38	3	206	MLV200
2" 1/2	15	90	44	4	250	MIV075
3"	15	108	50,5	5,5	420	MLV300
4"	15	131	63	5	680	MLV400
6"	12	194,5	90	10	1800	MLV600
8"	12	257	115,5	12	4950	MLV800

VALENCE (26) Tél : 04 75 82 07 07 / courrier@robival.fr
VENISSIEUX (69) Tél : 04 72 39 29 70 / lyon@robival.fr
CRISSEY (71) Tél : 03 85 48 64 63 / chalon@robival.fr
TALAUDIERE (42) Tél : 04 77 93 57 23 / technic@larobinetique.fr
CEBAZAT (63) Tél : 04 73 84 74 34 / auvergne@larobinetique.fr

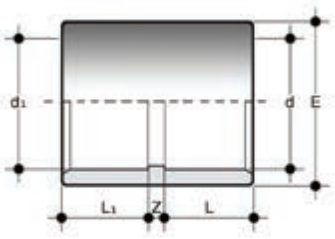

MILV

Manchon de transition métrique/impérial avec embouts femelles à coller

d x d_1	PN	E	L	L_1	Z	g	Code
20 x 1/2"	15	27	16	16,5	2,5	12	MILV020012
25 x 3/4"	15	33	19	19,5	2,5	22	MILV025034
32 x 1"	15	41	22	22,5	2,5	44	MILV032100
40 x 1" 1/4	15	50	26	27	2,0	65	MILV040114
50 x 1" 1/2	15	61	31	30	4,0	125	MILV050112
63 x 2"	15	76	38	36	5,0	210	MILV063200
75 x 2" 1/2	15	90	44	44	4,0	250	MILV075212
90 x 3"	15	108	51	50,5	5,5	438	MILV090300
110 x 4"	15	131	61	63	4,0	852	MILV110400

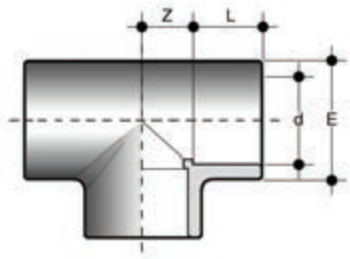

TLV

Té à 90° avec embouts femelles à coller

d	PN	E	L	Z	g	Code
1/2"	15	27	16,5	10,5	26	TLV012
3/4"	15	33	19,5	13,5	30	TLV034
1"	15	41	22,5	17	55	TLV100
1" 1/4	15	50	26	22	90	TLV114
1" 1/2	15	61	31	27	257	TLV112
2"	15	76	38	33,5	495	TLV200
2" 1/2	15	90	44	40,5	560	TIV075
3"	15	108	51	48	970	TLV300
4"	15	131	63	59	1260	TLV400
6"	12	194,5	90	90	4400	TLV600
8"	12	257	115,5	116	10500	TLV800

VALENCE (26) Tél : 04 75 82 07 07 / courrier@robival.fr
VENISSIEUX (69) Tél : 04 72 39 29 70 / lyon@robival.fr
CRISSEY (71) Tél : 03 85 48 64 63 / chalon@robival.fr
TALAUDIERE (42) Tél : 04 77 93 57 23 / technic@larobinetique.fr
CEBAZAT (63) Tél : 04 73 84 74 34 / auvergne@larobinetique.fr

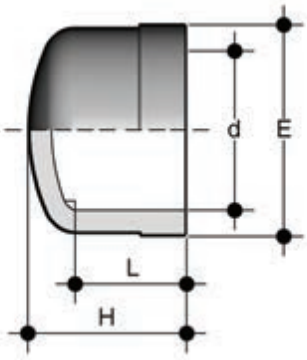

CLV

Bouchon avec embout femelle à coller

d	PN	E	L	Z	g	Code
1/2"	15	27	16,5	2	13	CLV012
3/4"	15	33	19,5	2	15	CLV034
1"	15	41	22,5	2	36	CLV100
1" 1/4	12	50	26	3	58	CLV114
1" 1/2	15	61	31	3	118	CLV112
2"	15	76	38	3	206	CLV200
2" 1/2	12	90	44	4	250	CIV075
3"	15	108	50,5	5,5	420	CLV300
4"	15	131	63	5	680	CLV400

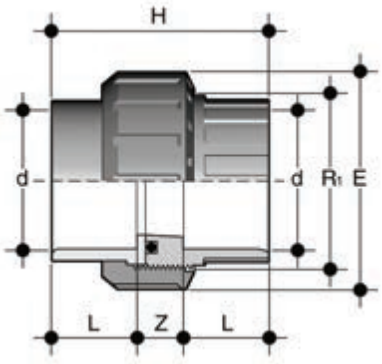

BLV

Union 3 pièces avec embouts femelles à coller, joint torique en EPDM

d	PN	R_1	E	H	L	Z	g	Code
1/2"	15	1"	40,5	45	16	13	39	BLV012E
3/4"	15	1" 1/4	50	51	19	13	65	BLV034E
1"	15	1" 1/2	57,5	57	22	13	94	BLV100E
1" 1/4	15	2"	71,5	67	26	15	150	BLV114E
1" 1/2	15	2" 1/4	79	79	31	17	190	BLV112E
2"	15	2" 3/4	98	98	38	21	400	BLV200E

VALENCE (26) Tél : 04 75 82 07 07 / courrier@robival.fr
VENISSIEUX (69) Tél : 04 72 39 29 70 / lyon@robival.fr
CRISSEY (71) Tél : 03 85 48 64 63 / chalon@robival.fr
TALAUDIERE (42) Tél : 04 77 93 57 23 / technic@larobinetique.fr
CEBAZAT (63) Tél : 04 73 84 74 34 / auvergne@larobinetique.fr

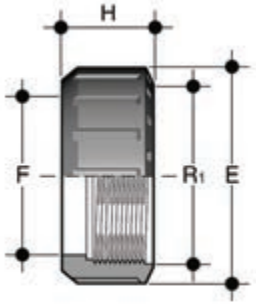

EFV

Écrou pour union type BIV, BIFV, BFV, BLV, BIRV, BIFOV, BIROV, BIFXV, BIRXV.

R_1	d BIV	PN	E	F	H	g	Code
3/8"	-	16	23	13	20	5	EFV038
1/2"	-	16	27	17	24	8	EFV012
3/4"	16	16	33	22	21	9	EFV034
1"	20	16	41	28	22	13	EFV100
1" 1/4	25	16	50	36	25	22	EFV114
1" 1/2	32	16	58	42	27	30	EFV112
2"	40	16	72	53	30	50	EFV200
2" 1/4	50	16	79	59	34	68	EFV214
2" 1/2	-	16	90	68	36	95	EFV212
2" 3/4	63	16	98	74	38	120	EFV234
3" 1/2	75	10	120	93	45	198	EFV312
4"	90	10	135	106	52	278	EFV400
5"	110	10	163	129	60	448	EFV500

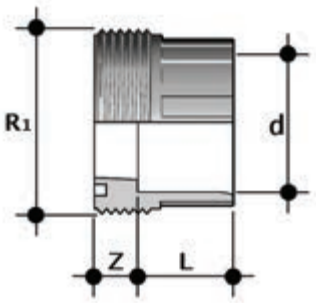

F/BLV

Collet fixe pour union 3 pièces avec embout femelle à coller série BS

d	R_1	PN	L	Z	g	Code
1/2"	1"	15	16	10	12,5	FBLV012
3/4"	1" 1/4	15	19	10	22,5	FBLV034
1"	1" 1/2	15	22	10	30	FBLV100
1" 1/4	2"	15	26	12	52	FBLV114
1" 1/2	2" 1/2	15	31	14	69,5	FBLV112
2"	2" 3/4	15	38	19	133,5	FBLV200

VALENCE (26) Tél : 04 75 82 07 07 / courrier@robival.fr
VENISSIEUX (69) Tél : 04 72 39 29 70 / lyon@robival.fr
CRISSEY (71) Tél : 03 85 48 64 63 / chalon@robival.fr
TALAUDIERE (42) Tél : 04 77 93 57 23 / technic@larobinetique.fr
CEBAZAT (63) Tél : 04 73 84 74 34 / auvergne@larobinetique.fr

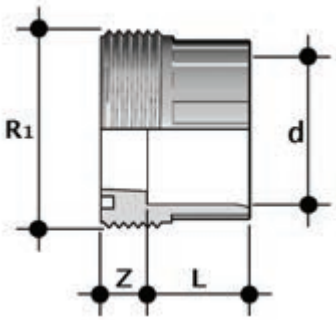

F/BIV

Collet fixe pour union 3 pièces avec embout femelle à coller série métrique

d	R_1	PN	L	Z	g	Code
16	3/4"	16	14	10	9	FBIV016
20	1"	16	16	10	13	FBIV020
25	1" 1/4	16	19	10	25	FBIV025
32	1" 1/2	16	22	10	31	FBIV032
40	2"	16	26	12	58	FBIV040
50	2" 1/4	16	31	14	63	FBIV050
63	2" 3/4	16	38	19	119	FBIV063
75	3" 1/2	10	44	18	230	FBIV075
90	4"	10	51	18	290	FBIV090
110	5"	10	61	18	500	FBIV110

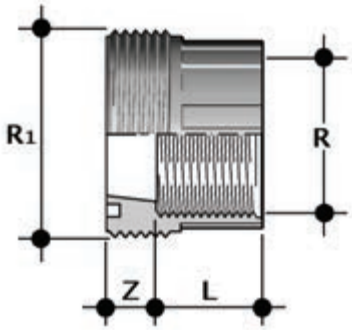

F/BFV

Collet fixe pour union 3 pièces avec embout taraudé BSP

R	R_1	PN	L_1	Z	g	Code
3/8"	3/4"	16	11,4	12,6	8	FBFV038
1/2"	1"	16	15	11	13	FBFV012
3/4"	1" 1/4	16	16,3	12,7	22	FBFV034
1"	1" 1/2	16	19,1	12,9	32	FBFV100
1" 1/4	2"	16	21,4	16,6	57	FBFV114
1" 1/2	2" 1/4	16	21,4	16,5	64	FBFV112
2"	2" 3/4	16	25,7	20,5	122	FBFV200

VALENCE (26) Tél : 04 75 82 07 07 / courrier@robival.fr
VENISSIEUX (69) Tél : 04 72 39 29 70 / lyon@robival.fr
CRISSEY (71) Tél : 03 85 48 64 63 / chalon@robival.fr
TALAUDIERE (42) Tél : 04 77 93 57 23 / technic@larobinetique.fr
CEBAZAT (63) Tél : 04 73 84 74 34 / auvergne@larobinetique.fr

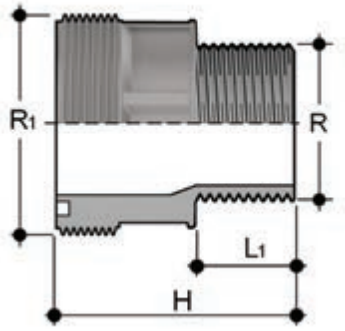

F/BRV

Collet fixe pour union 3 pièces avec embout fileté BSP

R	R_1	PN	L_1	g	Code
1" 1/2	2" 1/4	16	22,5	100	FBRV112214
2"	2" 1/4	16	27	120	FBRV200214
2"	2" 3/4	16	27	175	FBRV200234

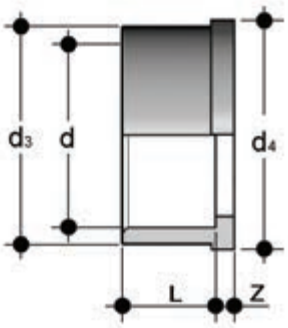

Q/BLV

Collet libre pour union 3 pièces avec embout femelle série BS

d	PN	d_3	d_4	L	Z	g	Code
1/2"	15	27,5	30,1	16	3	8	QBLV012
3/4"	15	36	38,8	19	3	13	QBLV034
1"	15	41,5	44,7	22	3	19	QBLV100
1" 1/4	15	53	56,5	26	3	32	QBLV114
1" 1/2	15	59	62,6	31	3	46	QBLV112
2"	15	74	78,4	38	3	86	QBLV200

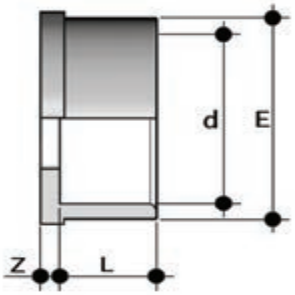

Q/BIV

Collet libre pour union 3 pièces avec embout femelle série métrique

d	PN	E	L	Z	g	Code
16	16	22	14	3	5	QBIV016
20	16	28	16	3	8	QBIV020
25	16	36	19	3	15	QBIV025
32	16	42	22	3	24	QBIV032
40	16	53	26	3	37	QBIV040
50	16	59	31	3	42	QBIV050
63	16	74	38	3	77	QBIV063
75	10	93	44	3	150	QBIV075
90	10	105	51	5	192	QBIV090
110	10	129	61	5	335	QBIV110

VALENCE (26) Tél : 04 75 82 07 07 / courrier@robival.fr
VENISSIEUX (69) Tél : 04 72 39 29 70 / lyon@robival.fr
CRISSEY (71) Tél : 03 85 48 64 63 / chalon@robival.fr
TALAUDIERE (42) Tél : 04 77 93 57 23 / technic@larobinetique.fr
CEBAZAT (63) Tél : 04 73 84 74 34 / auvergne@larobinetique.fr

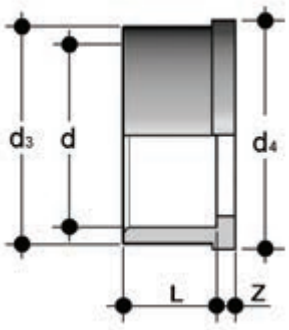

Q/BAV

Collet libre pour union 3 pièces avec embout femelle série ASTM

d	PN	d_3	d_4	L	Z	g	Code
1/2"	16	27,5	30,1	22,7	3,5	15,5	QBAV012
3/4"	16	36	38,8	25,9	3,7	22,5	QBAV034
1"	16	41,5	44,7	29,2	3	32,5	QBAV100
1" 1/4	16	53	56,5	32	5	57	QBAV114
1" 1/2	16	59	62,6	35	5	78	QBAV112
2"	16	74	78,4	38,5	5,5	130	QBAV200

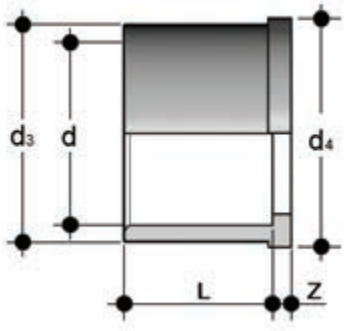

Q/BJV

Collet libre pour union 3 pièces avec embout femelle série JIS

d	PN	d_3	d_4	L	Z	g	Code
1/2"	16	27,5	30,1	30	3	16	QBJV012
3/4"	16	36	38,8	35	3,5	21	QBJV034
1"	16	41,5	44,7	40	3	40	QBJV100
1" 1/4	16	53	56,5	44	3	68	QBJV114
1" 1/2	16	59	62,6	55	4,5	105	QBJV112
2"	16	74	78,4	62,9	5,5	175	QBJV200

VALENCE (26) Tél : 04 75 82 07 07 / courrier@robival.fr
VENISSIEUX (69) Tél : 04 72 39 29 70 / lyon@robival.fr
CRISSEY (71) Tél : 03 85 48 64 63 / chalon@robival.fr
TALAUDIERE (42) Tél : 04 77 93 57 23 / technic@larobinetique.fr
CEBAZAT (63) Tél : 04 73 84 74 34 / auvergne@larobinetique.fr

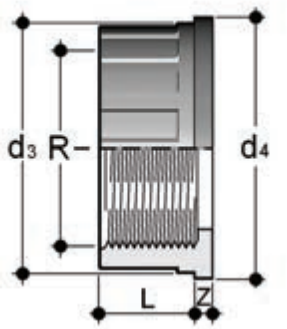

Q/BFV

Collet libre pour union 3 pièces avec embout taraudé BSP

R	PN	d_3	d_4	L	Z	g	Code
3/8"	16	22	24	11,4	4,5	4,5	QBFV038
1/2"	16	27,5	30,1	15	5	8,5	QBFV012
3/4"	16	36	38,8	16,3	5	15,5	QBFV034
1"	16	41,5	44,7	19,1	5,5	21,0	QBFV100
1" 1/4	16	53	56,5	21,4	5,5	33,5	QBFV114
1" 1/2	16	59	62,6	21,4	5,5	40,0	QBFV112
2"	16	74	78,4	25,7	5,5	72,0	QBFV200

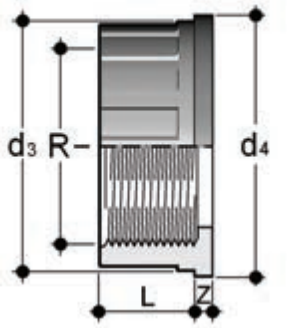

Q/BNV

Collet libre pour union 3 pièces avec embout taraudé NPT

R	PN	d_3	d_4	L	Z	g	Code
3/8"	16	22	24	12,7	6,3	10	QBNV038
1/2"	16	27,5	30,1	17,8	5,2	15	QBNV012
3/4"	16	36	38,8	18	5,2	20	QBNV034
1"	16	41,5	44,7	22,6	5,7	30	QBNV100
1" 1/4	16	53	56,5	25,1	7,3	55	QBNV114
1" 1/2	16	59	62,6	24,7	7	70	QBNV112
2"	16	74	78,4	29,6	7,8	115	QBNV200

VALENCE (26) Tél : 04 75 82 07 07 / courrier@robival.fr
VENISSIEUX (69) Tél : 04 72 39 29 70 / lyon@robival.fr
CRISSEY (71) Tél : 03 85 48 64 63 / chalon@robival.fr
TALAUDIERE (42) Tél : 04 77 93 57 23 / technic@larobinetique.fr
CEBAZAT (63) Tél : 04 73 84 74 34 / auvergne@larobinetique.fr

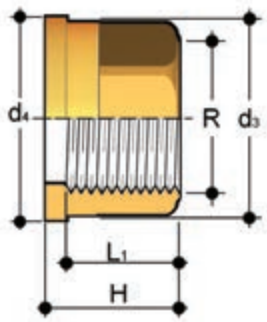

Q/BFO

Collet libre en laiton pour union 3 pièces avec embout taraudé BSP

R	d_3	d_4	H	L_1	g	Code
3/8"	22	24	21,5	13,5	38	QBFO038
1/2"	27,5	30,1	22,5	16,5	60	QBFO012
3/4"	36	38,8	25,5	18,5	116	QBFO034
1"	41,5	44,7	27,5	19,5	144	QBFO100
1" 1/4	53	56,5	30,5	21,5	260	QBFO114
1" 1/2	59	62,6	33,5	23	325	QBFO112
2"	74	78,4	38,5	27	578	QBFO200

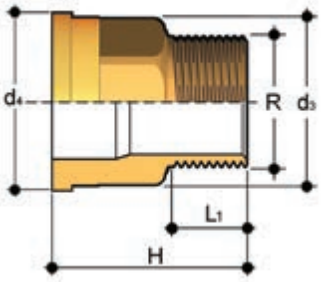

Q/BRO

Collet libre en laiton pour union 3 pièces avec embout fileté BSP

R	d_3	d_4	H	L_1	g	Code
3/8"	22	24	34,5	10,5	64	QBRO038
1/2"	27,5	30,1	39	13,5	105	QBRO012
3/4"	36	38,8	43,5	15	184	QBRO034
1"	41,5	44,7	48	17,5	251	QBRO100
1" 1/4	53	56,5	53	19,5	437	QBRO114
1" 1/2	59	62,6	56	19,5	545	QBRO112
2"	74	78,4	65,5	24	937	QBRO200

VALENCE (26) Tél : 04 75 82 07 07 / courrier@robival.fr
VENISSIEUX (69) Tél : 04 72 39 29 70 / lyon@robival.fr
CRISSEY (71) Tél : 03 85 48 64 63 / chalon@robival.fr
TALAUDIERE (42) Tél : 04 77 93 57 23 / technic@larobinetique.fr
CEBAZAT (63) Tél : 04 73 84 74 34 / auvergne@larobinetique.fr

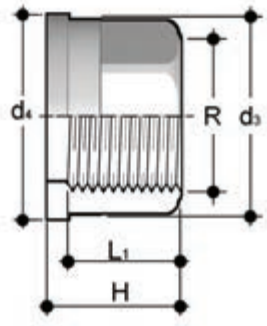

Q/BFX

Collet libre en inox 316L pour union 3 pièces avec embout taraudé BSP

R	d_3	d_4	H	L_1	g	Code
3/8"	22	24	21,5	13,5	34	QBFX038
1/2"	27,5	30,1	22,5	16,5	54	QBFX012
3/4"	36	38,8	25,5	18,5	104	QBFX034
1"	41,5	44,7	27,5	19,5	130	QBFX100
1" 1/4	53	56,5	30,5	21,5	234	QBFX114
1" 1/2	59	62,6	33,5	23	293	QBFX112
2"	74	78,4	38,5	27	520	QBFX200

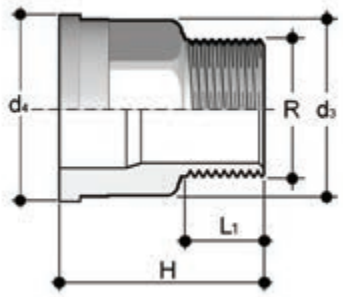

Q/BRX

Collet libre en inox 316L pour union 3 pièces avec embout fileté BSP

R	d_3	d_4	H	L_1	g	Code
3/8"	22	24	34,5	10,5	58	QBRX038
1/2"	27,5	30,1	39	13,5	95	QBRX012
3/4"	36	38,8	43,5	15	166	QBRX034
1"	41,5	44,7	48	17,5	226	QBRX100
1" 1/4	53	56,5	53	19,5	393	QBRX114
1" 1/2	59	62,6	56	19,5	491	QBRX112
2"	74	78,4	65,5	24	843	QBRX200

VALENCE (26) Tél : 04 75 82 07 07 / courrier@robival.fr
VENISSIEUX (69) Tél : 04 72 39 29 70 / lyon@robival.fr
CRISSEY (71) Tél : 03 85 48 64 63 / chalon@robival.fr
TALAUDIERE (42) Tél : 04 77 93 57 23 / technic@larobinetique.fr
CEBAZAT (63) Tél : 04 73 84 74 34 / auvergne@larobinetique.fr

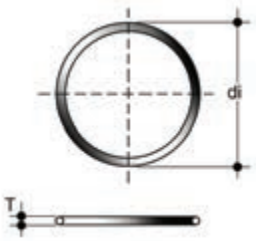

Joint torique

Joint pour union type BIV, BIFV, BFV, BLV, BIRV, BIFOV, BIROV, BIFXV, BIRXV.

Union d	C	de	T	Code EPDM	Code FPM
16	3062	15,54	2,62	OR3062E	OR3062F
20	4081	20,22	3,53	OR4081E	OR4081F
25	4112	28,17	3,53	OR4112E	OR4112F
32	4131	32,93	3,53	OR4131E	OR4131F
40	6162	40,65	5,34	OR6162E	OR6162F
50	6187	47	5,34	OR6187E	OR6187F
63	6237	59,69	5,34	OR6237E	OR6237F
75	6300	75,57	5,34	OR6300E	OR6300F
90	6362	91,45	5,34	OR6362E	OR6362F
110	6450	113,67	5,34	OR6450E	OR6450F

Fig. A

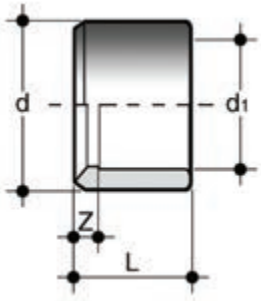

DLV

Réduction avec embout mâle à coller (d) et embout réduit femelle à coller (d_1) (fig. A)

d x d_1	PN	L	Z	g	Code
1/2" x 3/8"	15	16,5	2	3	DLV012038
3/4" x 1/2"	15	19,5	3	5,5	DLV034012
1" x 1/2"	15	22,5	6,5	18	DLV100012
1" x 3/4"	15	22,5	3	10	DLV100034
1" 1/4 x 1"	15	27	4	19	DLV114100
1" 1/2 x 1"	15	30	7,5	42	DLV112100
1" 1/2 x 1" 1/4	15	31	4	20	DLV112114
2" 1/2 x 2"	15	43,5	7,5	100	DLV212200
3" x 2" 1/2	15	50,5	7	125	DLV300212
4" x 3"	15	63	12	331	DLV400300

VALENCE (26) Tél : 04 75 82 07 07 / courrier@robival.fr
VENISSIEUX (69) Tél : 04 72 39 29 70 / lyon@robival.fr
CRISSEY (71) Tél : 03 85 48 64 63 / chalon@robival.fr
TALAUDIERE (42) Tél : 04 77 93 57 23 / technic@larobinetique.fr
CEBAZAT (63) Tél : 04 73 84 74 34 / auvergne@larobinetique.fr

Fig. B

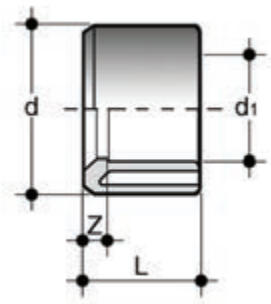

DLV

Réduction avec embout mâle à coller (d) et embout réduit femelle à coller (d_1) (fig. B)

d x d_1	PN	L	Z	g	Code
1" 1/2 x 3/4"	15	30	10	40	DLV112034
2" x 3/4"	15	36	16,5	75	DLV200034
2" x 1"	15	36	7	50	DLV200100
2" x 1" 1/2	15	38	7	50	DLV200112
3" x 1" 1/2	15	50,5	20,5	200	DLV300112
3" x 2"	15	51	13	167	DLV300200
4" x 2"	15	63	27	370	DLV400200
6" x 4"	12	90	27	972	DLV600400
8" x 6"	12	115,5	25,5	1400	DLV800600

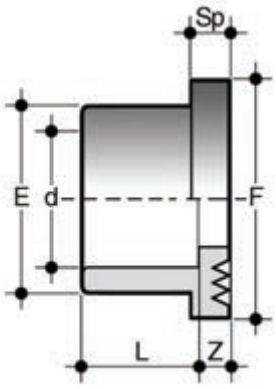

QLV

Collets avec embout femelle à coller et face striée pour contre-collets QLV et joints plats QHV/X et QHV/Y. (QHV/Y seulement pour assemblage avec brides ISO/DIN "ODV et ODB")

d	PN	E	F	L	Sp	Z	g	Code
2"	15	76	90	38	9	3	110	QLV200
2" 1/2	15	90	106	44	10	3	165	QPV075
3"	15	108	125	51	11	5	270	QLV300
4"	15	131	158	61	12	5	445	QLV400
6"	12	188	216	86	16	5	1250	QLV600
8"	12	250	270	115	20	8,5	2150	QLV800

VALENCE (26) Tél : 04 75 82 07 07 / courrier@robival.fr
VENISSIEUX (69) Tél : 04 72 39 29 70 / lyon@robival.fr
CRISSEY (71) Tél : 03 85 48 64 63 / chalon@robival.fr
TALAUDIERE (42) Tél : 04 77 93 57 23 / technic@larobinetique.fr
CEBAZAT (63) Tél : 04 73 84 74 34 / auvergne@larobinetique.fr

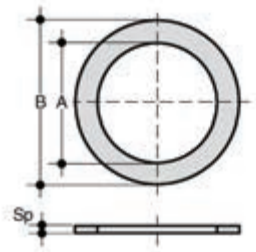

QHV/X

Joint plat en EPDM et FPM pour collets-brides selon DIN 2501, EN1092

d	DN	A	B	Sp	Code EPDM	Code FPM
16	10	16	27	2	QHVX016E	QHVX016F
20 - 1/2"	15	20	32	2	QHVX020E	QHVX020F
25 - 3/4"	20	24	38,5	2	QHVX025E	QHVX025F
32 - 1"	25	32	48	2	QHVX032E	QHVX032F
40 - 1" 1/4	32	40	59	2	QHVX040E	QHVX040F
50 - 1" 1/2	40	50	71	2	QHVX050E	QHVX050F
63 - 2"	50	63	88	2	QHVX063E	QHVX063F
75 - 2" 1/2	65	75	104	2	QHVX075E	QHVX075F
90 - 3"	80	90	123	2	QHVX090E	QHVX090F
110 - 4"	100	110	148	3	QHVX110E	QHVX110F
125	125	125	166	3	QHVX125E	QHVX125F
140	125	140	186	3	QHVX140E	QHVX140F
160 - 6"	150	160	211	3	QHVX160E	QHVX160F
200	200	200	252	4	QHVX200E	-
225 - 8"	200	225	270	4	QHVX225E	-
250	250	250	305	4	QHVX250E	-

VALENCE (26) Tél : 04 75 82 07 07 / courrier@robival.fr
VENISSIEUX (69) Tél : 04 72 39 29 70 / lyon@robival.fr
CRISSEY (71) Tél : 03 85 48 64 63 / chalon@robival.fr
TALAUDIERE (42) Tél : 04 77 93 57 23 / technic@larobinetique.fr
CEBAZAT (63) Tél : 04 73 84 74 34 / auvergne@larobinetique.fr

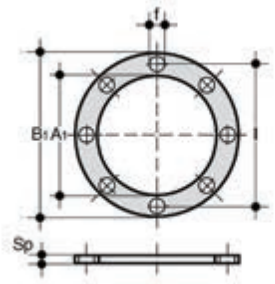

QHV/Y

Joint plat en EPDM pour collets-brides selon DIN2501, EN1092, autocentré pour perçage PN10/16 jusqu'à DN 150 et PN 10 à partir de DN 200

d	DN	A_1	B_1	F	I	U	Sp	Code
16	10	-	-	-	-	-	-	-
20 - 1/2"	15	17	95	14	65	4	2	QHVY020E
25 - 3/4"	20	22	107	14	76,3	4	2	QHVY025E
32 - 1"	25	28	117	14	86,5	4	2	QHVY032E
40 - 1" 1/4	32	36	142,5	18	101	4	2	QHVY040E
50 - 1" 1/2	40	45	153,3	18	111	4	2	QHVY050E
63 - 2"	50	57	168	18	125,5	4	2	QHVY063E
75 - 2" 1/2	65	71	187,5	18	145,5	4	3	QHVY075E
90 - 3"	80	84	203	18	160	8	3	QHVY090E
110 - 4"	100	102	223	18	181	8	3	QHVY110E
125	125	132	250	18	210	8	3	QHVY125E
140	125	132	250	18	210	8	3	QHVY140E
160 - 6"	150	152	288,5	22	241,5	8	4	QHVY160E
200	200	192	340	22	295	8	4	QHVY200E
225 - 8"	200	215	340	22	295	8	4	QHVY225E
250	250	238	395	22	350	12	4	QHVY250E
280	250	265	395	22	350	12	4	QHVY280E
315	300	290	462	22	400	12	4	QHVY315E
355	350	337	500	22	460	16	2	QHVY355E
400	400	384	555	25	515	16	2	QHVY400E

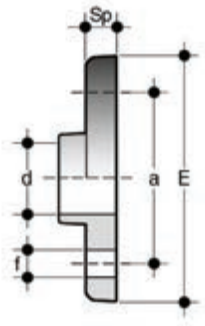

FLV

Collet-bride BS 10, tableau E, avec embout femelle à coller (pour les dimensions des joints, voir QHV/X)

d	PN	a	E	f	L	Sp	U	Z	g	Code
1/2"	15	67	95	14	16,5	11	4	5	100	FLV012
3/4"	15	73	105	14	19,5	12	4	5	140	FLV034
1"	15	82,5	115	14	22,5	14	4	5	200	FLV100
1" 1/4	15	87,5	125	14	27	15	4	5	265	FLV114
1" 1/2	15	98,5	140	14	31	16	4	5	350	FLV112
2"	15	115	165	18	38	18	4	5	500	FLV200
2" 1/2	15	127	180	18	43,5	19	4	5	670	FLV212
3"	15	146	200	18	51	20,5	4	5,5	860	FLV300
4"	15	178	220	18	63	22,5	8	5,5	1100	FLV400

VALENCE (26) Tél : 04 75 82 07 07 / courrier@robival.fr
VENISSIEUX (69) Tél : 04 72 39 29 70 / lyon@robival.fr
CRISSEY (71) Tél : 03 85 48 64 63 / chalon@robival.fr
TALAUDIERE (42) Tél : 04 77 93 57 23 / technic@larobinetique.fr
CEBAZAT (63) Tél : 04 73 84 74 34 / auvergne@larobinetique.fr

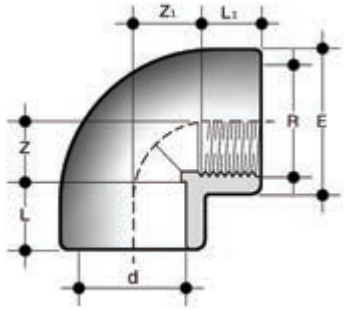

GLFV

Coude à 90° avec embout femelle à coller (d) et embout taraudé (R)

d x R	PN	E	L	L_1	Z	Z_1	g	Code
1/2" x 1/2"	15	27	16,5	15	10,5	12	13	GLFV012
3/4" x 3/4"	15	33	19,5	16,3	13,5	16,7	25	GLFV034
1" x 1"	15	41	22,5	19,1	17	20,4	55	GLFV100
1" 1/4 x 1" 1/4	15	54	27	21,5	21,5	27	120	GLFV114
1" 1/2 x 1" 1/2	15	61	31	21,4	27	36,6	170	GLFV112
2" x 2"	15	76	38	25,7	33,5	45,8	340	GLFV200
2" 1/2 x 2" 1/2	12	90	44	30,2	40,5	54,3	420	GIFV075212
3" x 3"	12	108	51	33,3	48	65,7	750	GLFV300
4" x 4"	12	131	63	39,3	58	81,7	1050	GLFV400

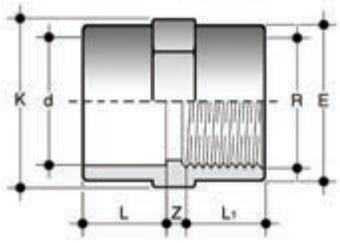

MLFV

Manchon avec embout femelle à coller (d) et embout taraudé (R)

d x R	PN	E	K	L	L_1	Z	g	Code
1/2" x 1/2"	15	27	24	16	15	4	15	MLFV012
3/4" x 3/4"	15	33	29	19,5	16,3	5,2	25	MLFV034
1" x 1"	15	41	35	22,5	19,1	4,5	45	MLFV100
1" 1/4 x 1" 1/4	15	50	43	27	21,4	4	65	MLFV114
1" 1/2 x 1" 1/2"	15	61	50	30	21,4	8	100	MLFV112
2" x 2"	15	76	61	36	25,7	9	160	MLFV200
2" 1/2 x 2" 1/2	12	90	76	44	30,2	17,8	260	DIFV090075212
3" x 3"	12	108	108	51	33,3	22,7	449	MLFV300

VALENCE (26) Tél : 04 75 82 07 07 / courrier@robival.fr
VENISSIEUX (69) Tél : 04 72 39 29 70 / lyon@robival.fr
CRISSEY (71) Tél : 03 85 48 64 63 / chalon@robival.fr
TALAUDIERE (42) Tél : 04 77 93 57 23 / technic@larobinetique.fr
CEBAZAT (63) Tél : 04 73 84 74 34 / auvergne@larobinetique.fr

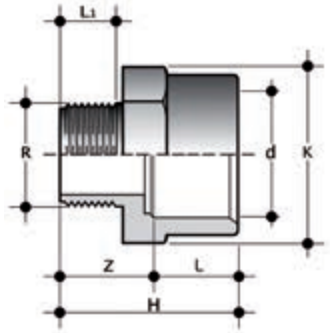

ILFV

Manchon d'adaptation avec embout femelle à coller (d) et embout fileté (R)

d x R	PN	H	K	L	L_1	Z	g	Code
1/2" x 1/2"	15	46	30	16	15	30	15	ILFV012
3/4" x 3/4"	15	50	36	19	16,3	31	25	ILFV034
1" x 1"	15	57	46	22	19,1	35	40	ILFV100
1" 1/4 x 1" 1/4	15	67	55	26	21,4	41	70	ILFV114
1" 1/2 x 1" 1/2	15	74	65	31	21,4	43	115	ILFV112
2" x 2"	15	84	80	38	25,7	46	160	ILFV200

VALENCE (26) Tél : 04 75 82 07 07 / courrier@robival.fr
VENISSIEUX (69) Tél : 04 72 39 29 70 / lyon@robival.fr
CRISSEY (71) Tél : 03 85 48 64 63 / chalon@robival.fr
TALAUDIERE (42) Tél : 04 77 93 57 23 / technic@larobinetique.fr
CEBAZAT (63) Tél : 04 73 84 74 34 / auvergne@larobinetique.fr

LÉGENDE **ABRÉVIATIONS**

b boulons

c code de référence joint torique

d diamètre extérieur nominal du tuyau en mm

DN diamètre intérieur nominal du tuyau en mm

EPDM élastomère éthylène-propylène

FPM (FKM) fluoroélastomère

g poids en grammes

HIPVC PVC haut impact

K clé

PN pression nominale en bars (pression de service maximale dans l'eau à 20° C)

PVC-U polychlorure de vinyle non plastifié

R dimension nominale du vissage en pouces

s épaisseur du tube en mm

SDR rapport de dimension standard = d/s

U nombre de trous

VALENCE (26) Tél : 04 75 82 07 07 / courrier@robival.fr
VENISSIEUX (69) Tél : 04 72 39 29 70 / lyon@robival.fr
CRISSEY (71) Tél : 03 85 48 64 63 / chalon@robival.fr
TALAUDIERE (42) Tél : 04 77 93 57 23 / technic@larobinetique.fr
CEBAZAT (63) Tél : 04 73 84 74 34 / auvergne@larobinetique.fr